位置図 S=1:10,000

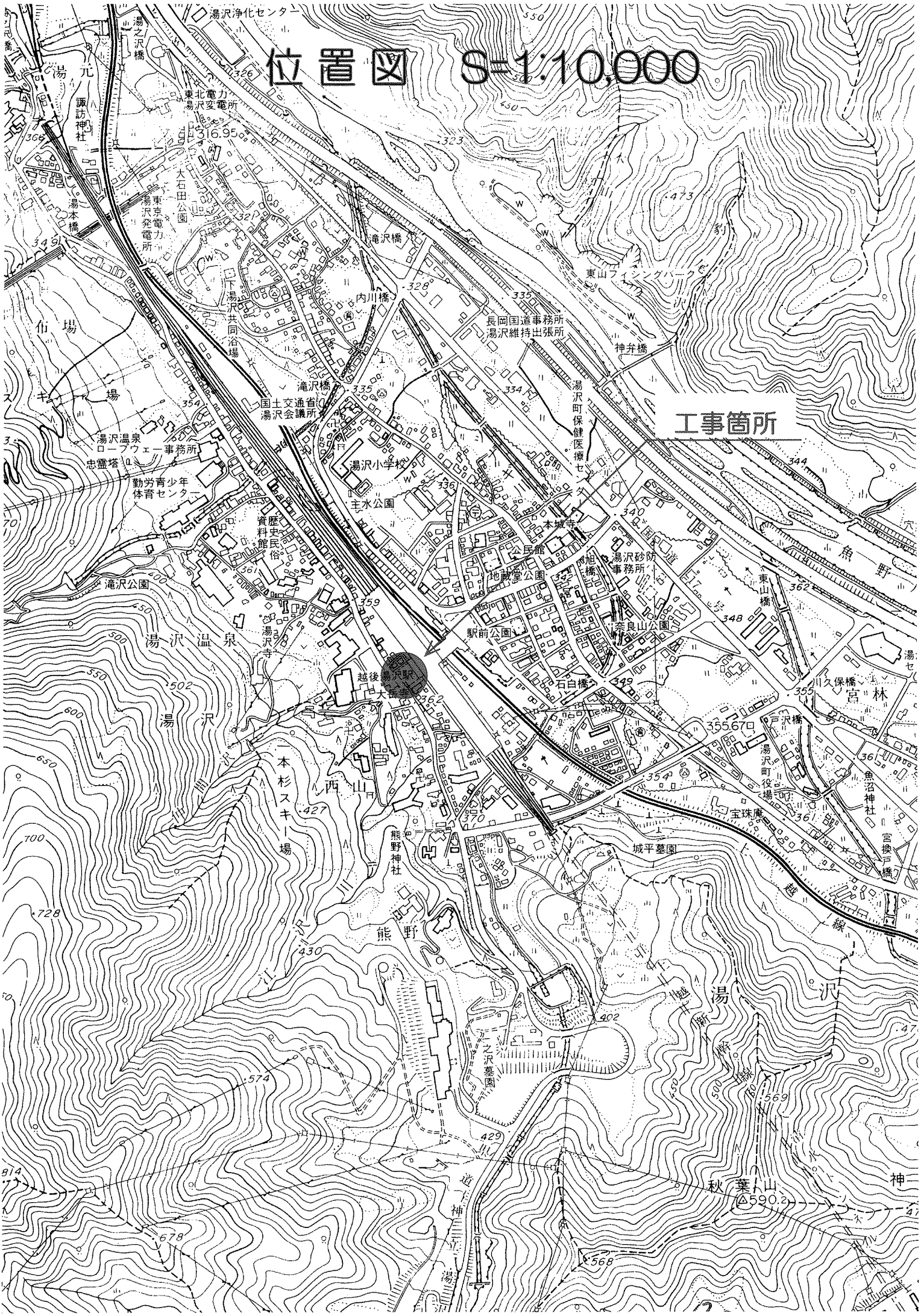
工事箇所
湯沢浄化センター
湯之沢橋
諏訪神社
東北電力湯沢変電所
316.95
大石田公園
湯本橋
東京電力湯沢発電所
滝沢橋
内川橋
下湯沢共同浴場
長岡国道事務所湯沢維持出張所
東山フィッシングパーク
神弁橋
湯沢町保健医療セ
国土交通省湯沢会議所
湯沢温泉ロープウェー事務所
忠霊塔
勤労青少年体育センター
湯沢小学校
主水公園
本城寺
資料館
歴史民俗
公民館
地蔵堂公園
旭橋
湯沢砂防事務所
東山橋
滝沢公園
湯沢寺
駅前公園
奈良山公園
越後湯沢駅
大長寺
石白橋
川久保橋
宮林
戸沢橋
湯沢町役場
宝珠庵
魚沼神社
宮換戸橋
城平墓園
一本杉スキー場
西山
熊野神社
熊野
湯沢
湯沢温泉
布場
魚野
越後線
一之沢墓園
秋葉山
△590.2

計画平面図　S=1:150

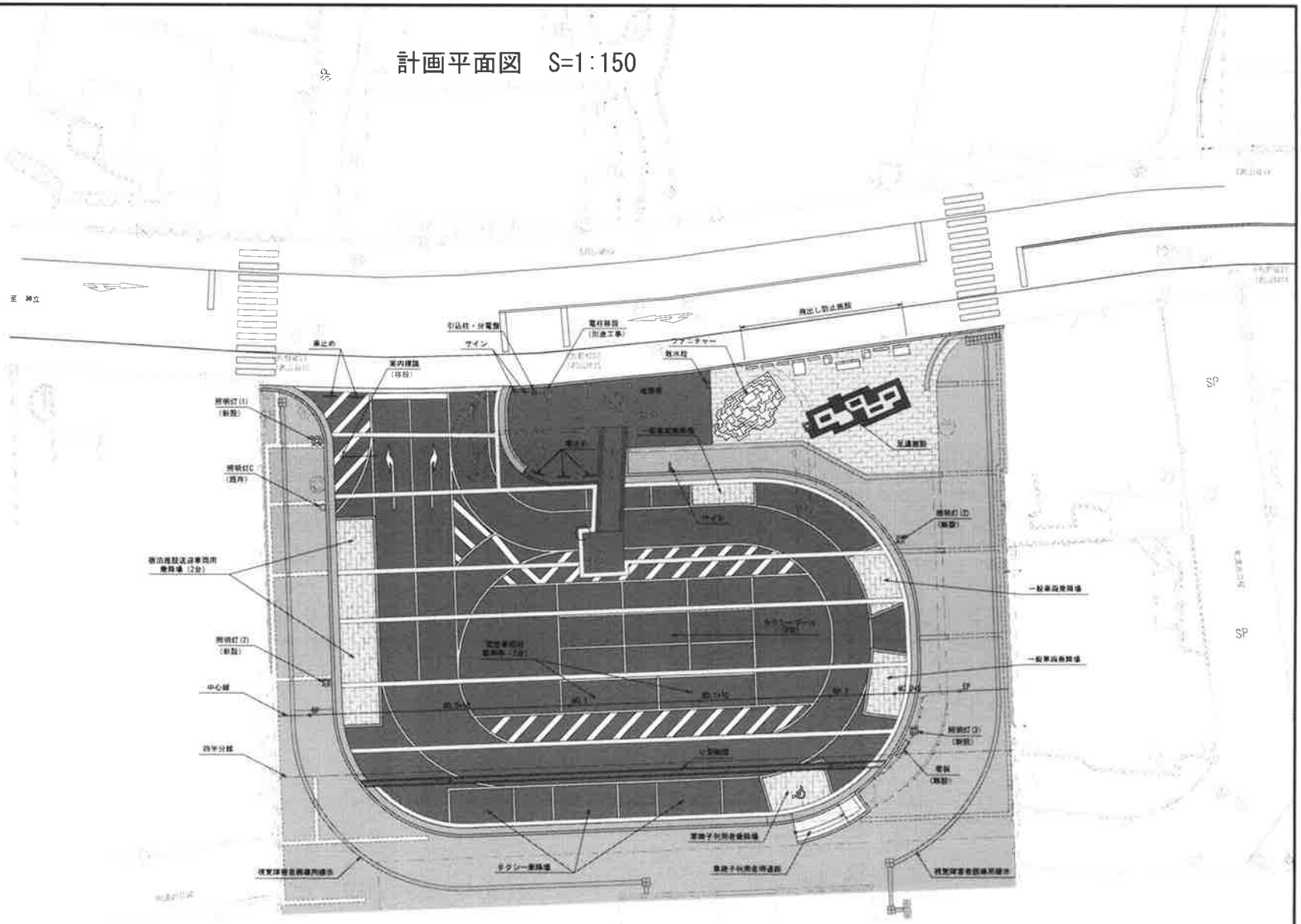

0　5　10　20　30m

工事名	越後湯沢駅西口広場小公園整備工事		
図面名	計画平面図		
作成年月日	平成 30 年 3 月		
縮尺	1:150	図面番号	1 / 37
会社名	株式会社　国土開発センター		
湯　沢　町			

造成高平面図　S=1:150

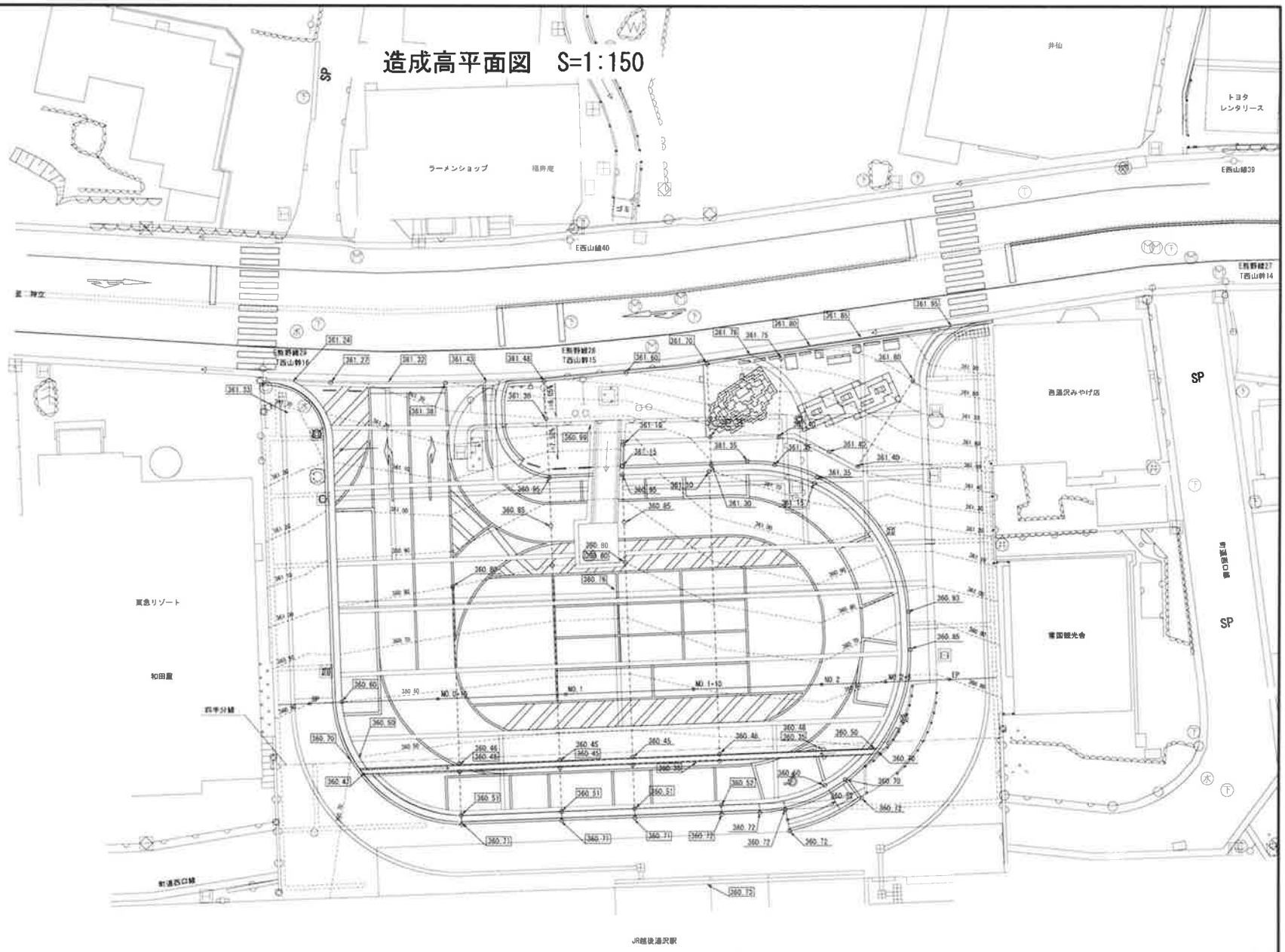

0　5　10　20　30m

現況高：360.87

計画高：360.54

工事名	越後湯沢駅西口広場小公園整備工事		
図面名	造成高平面図		
作成年月日	平成 30 年 3 月		
縮尺	1:150	図面番号	3 / 37
会社名	株式会社　国土開発センター		
	湯　沢　町		

割付平面図（1）　S=1:150

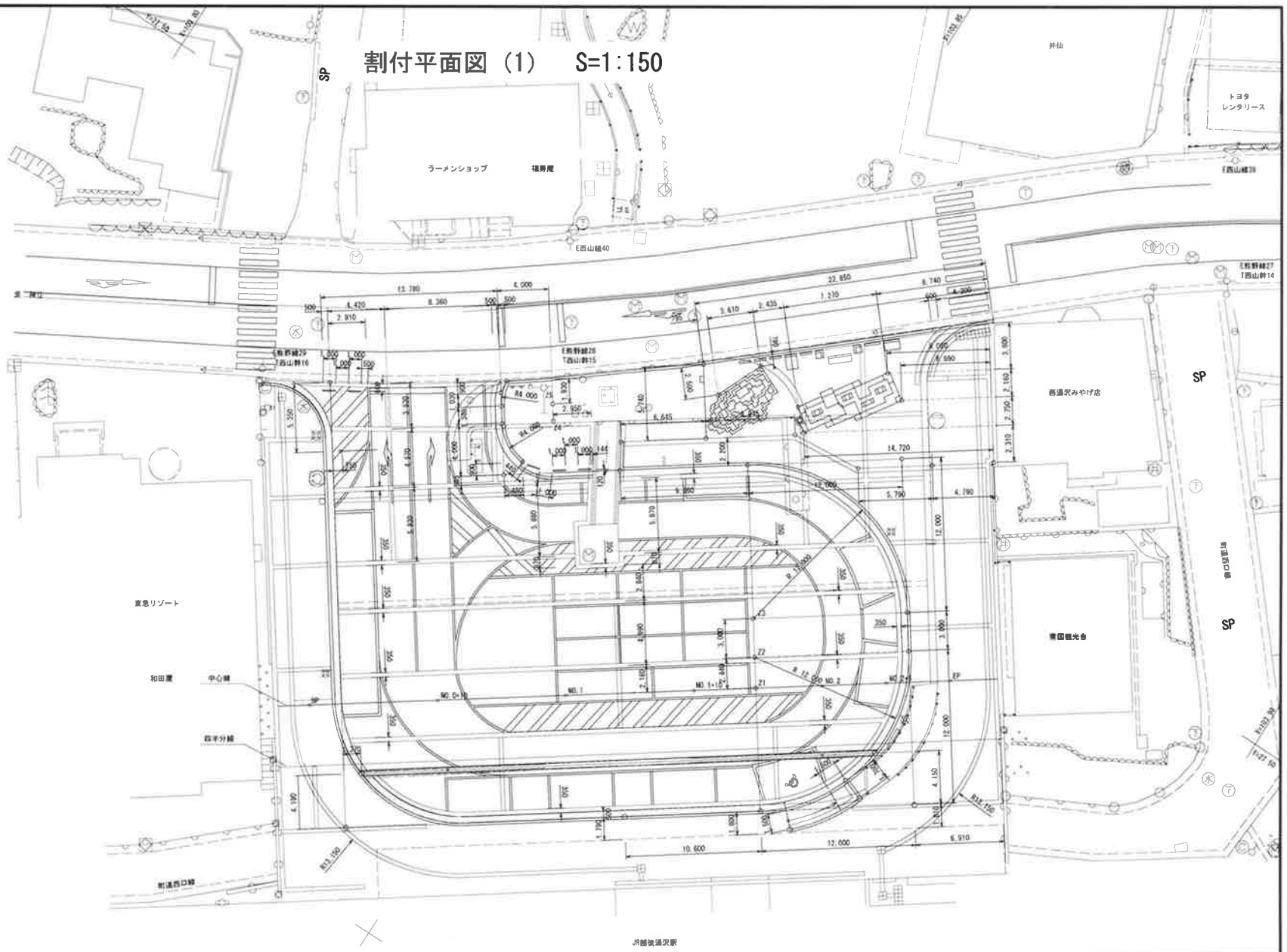

No	X	Y
Z1	103.86490	27.51758
Z2	103.86349	27.51559
Z3	103.86176	27.51314
Z4	103.84026	27.50876
Z5	103.83949	27.50767

0　5　10　20　30m

工事名	越後湯沢駅西口広場小公園整備工事		
図面名	割付平面図（1）		
作成年月日	平成 30 年 3 月		
縮尺	1:150	図面番号	4 / 37
会社名	株式会社　国土開発センター		
	湯　沢　町		

割付平面図（2）　S=1:150

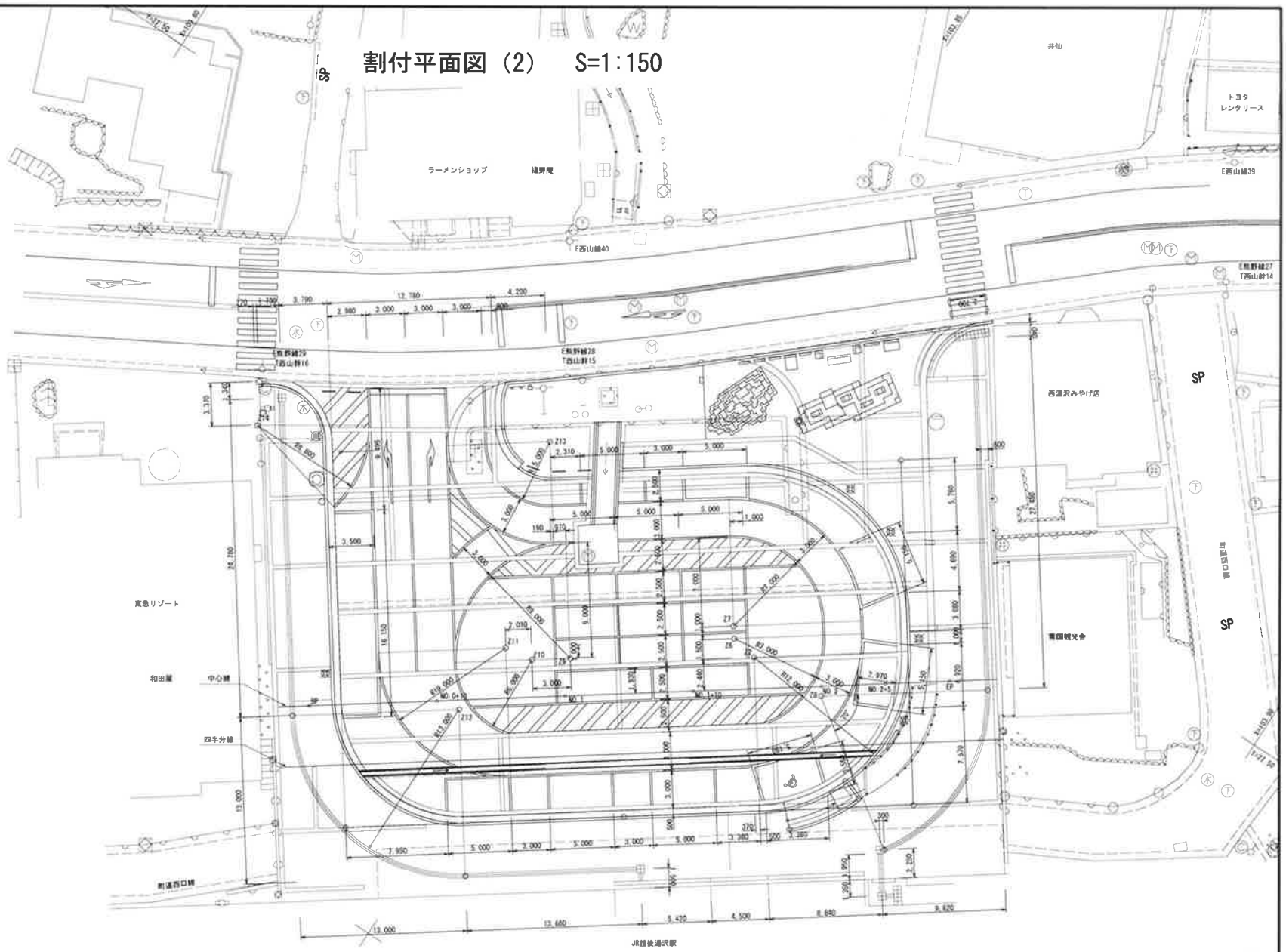

No.	X	Y
Z2	103.86349	27.51559
Z6	103.81140	27.51523
Z7	103.81082	27.51441
Z8	103.86951	27.51526
Z9	103.85150	27.52347
Z10	103.84905	27.52520
Z11	103.84684	27.52554
Z12	103.84641	27.53151
Z13	103.84088	27.51016
Z14	103.82105	27.52154

0　5　10　20　30m

工事名	越後湯沢駅西口広場小公園整備工事		
図面名	割付平面図（2）		
作成年月日	平成 30 年 3 月		
縮尺	1:150	図面番号	5 / 37
会社名	株式会社　国土開発センター		
	湯　沢　町		

標 準 断 面 図 S=1:50

A－A 断面図

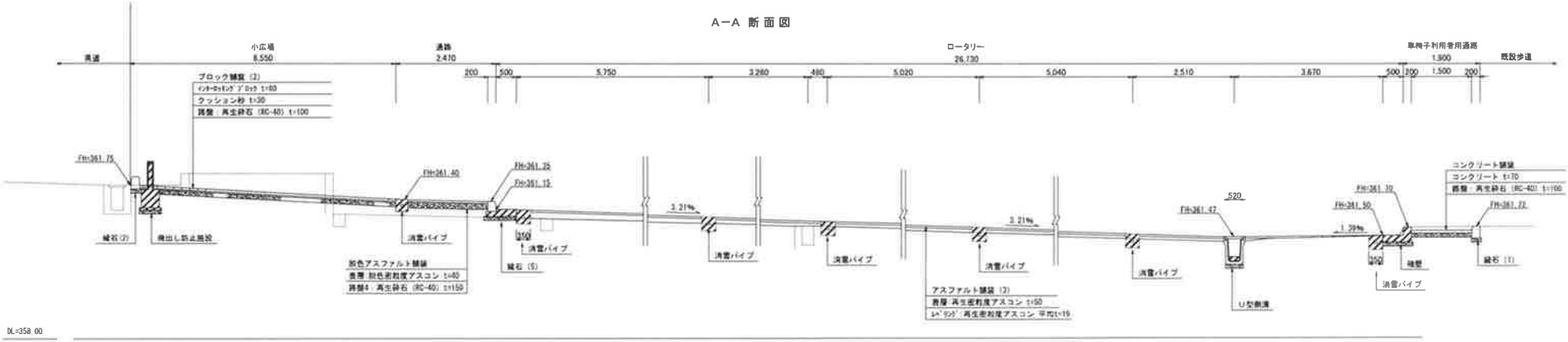

B－B 断面図

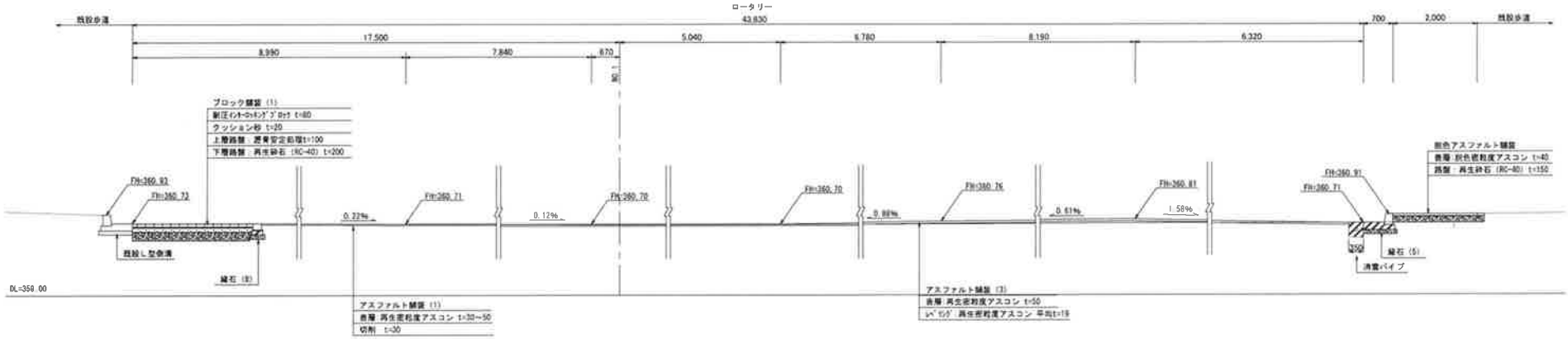

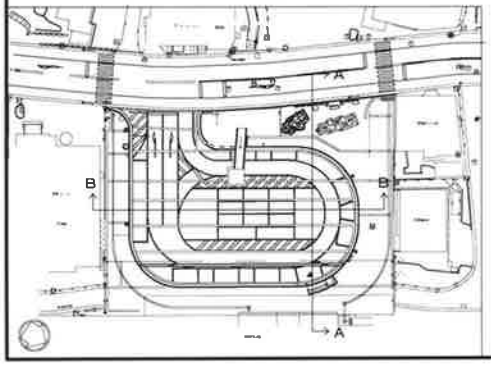

工 事 名	越後湯沢駅西口広場小公園整備工事
図 面 名	標準横断図
作成年月日	平成 30 年 3 月
縮 尺	1:50 図面番号 6 / 37
会 社 名	株式会社 国土開発センター
	湯 沢 町

縦　断　図

S=1:100

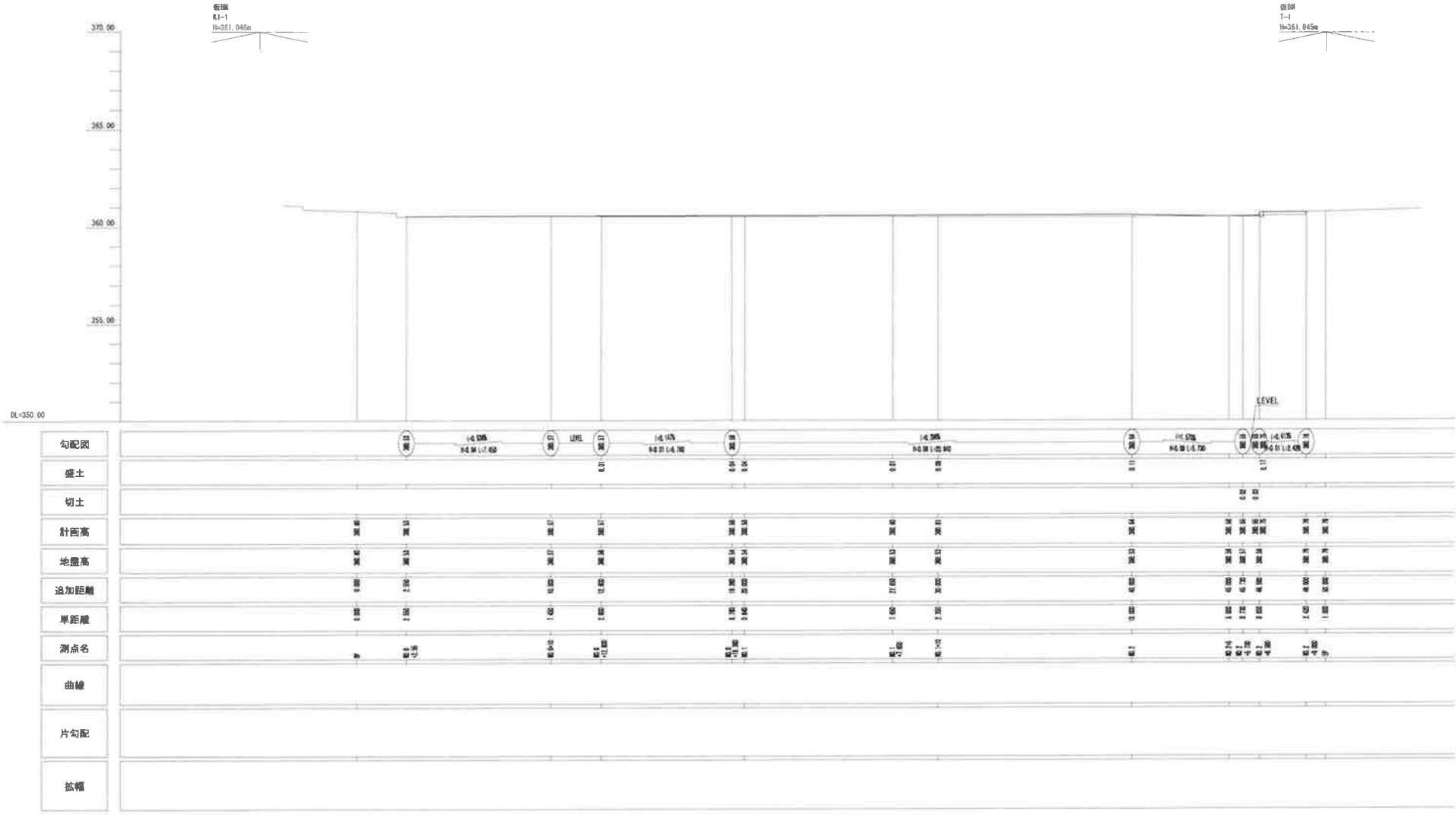

工事名	越後湯沢駅西口広場小公園整備工事		
図面名	縦断図		
作成年月日	平成 30 年 3 月		
縮尺	1:100	図面番号	7 / 37
会社名	株式会社　国土開発センター		
	湯　沢　町		

横　断　図　（1）

S=1:100

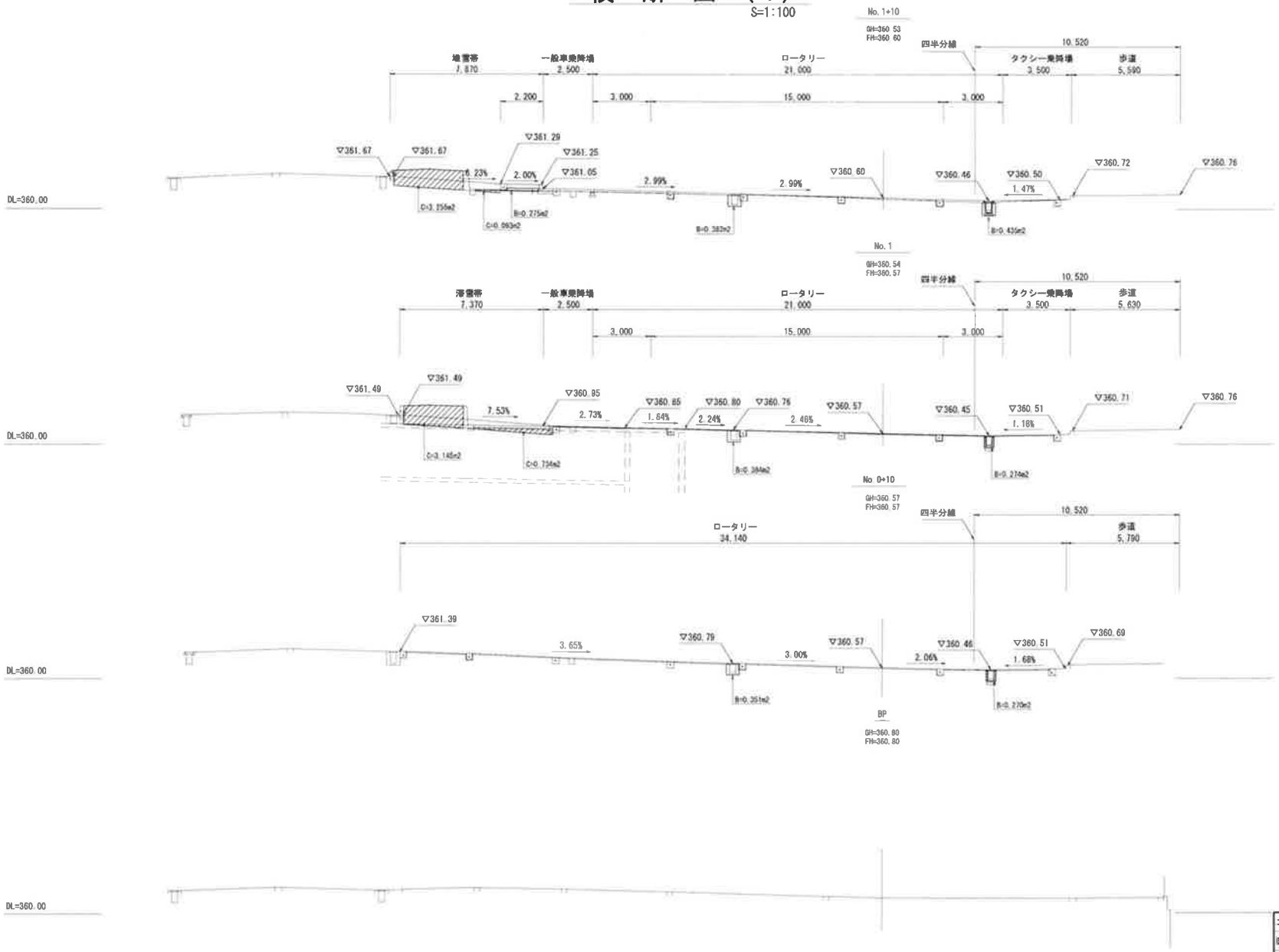

C（掘削）	3.349 m2
B（盛土）	1.092 m2

C（掘削）	3.879 m2
B（盛土）	0.658 m2

C（掘削）	0.000 m2
B（盛土）	0.621 m2

C（掘削）	― m2
B（盛土）	― m2

工事名	越後湯沢駅西口広場小公園整備工事		
図面名	横断図（1）		
作成年月日	平成 30 年 3 月		
縮尺	1:100	図面番号	8 / 37
会社名	株式会社 国土開発センター		
	湯　沢　町		

横　断　図　（2）

S=1:100

EP

GH=360.79
FH=360.79

C（掘削）	― m2
B（盛土）	― m2

No.2+5

GH=360.56
FH=360.61

C（掘削）	1.508 m2
B（盛土）	0.581 m2

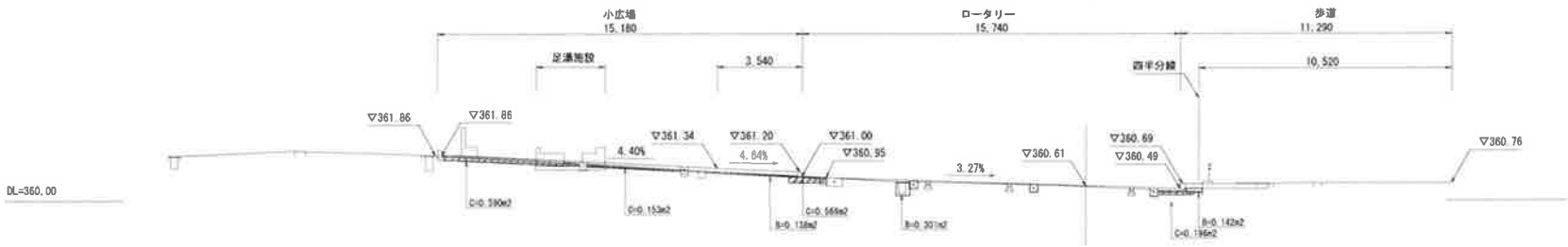

No.2

GH=360.53
FH=360.64

C（掘削）	1.888 m2
B（盛土）	0.785 m2

工事名	越後湯沢駅西口広場小公園整備工事		
図面名	横断図（2）		
作成年月日	平成 30 年 3 月		
縮尺	1:100	図面番号	9 / 37
会社名	株式会社　国土開発センター		
	湯　沢　町		

施設平面図（1）　S=1:150

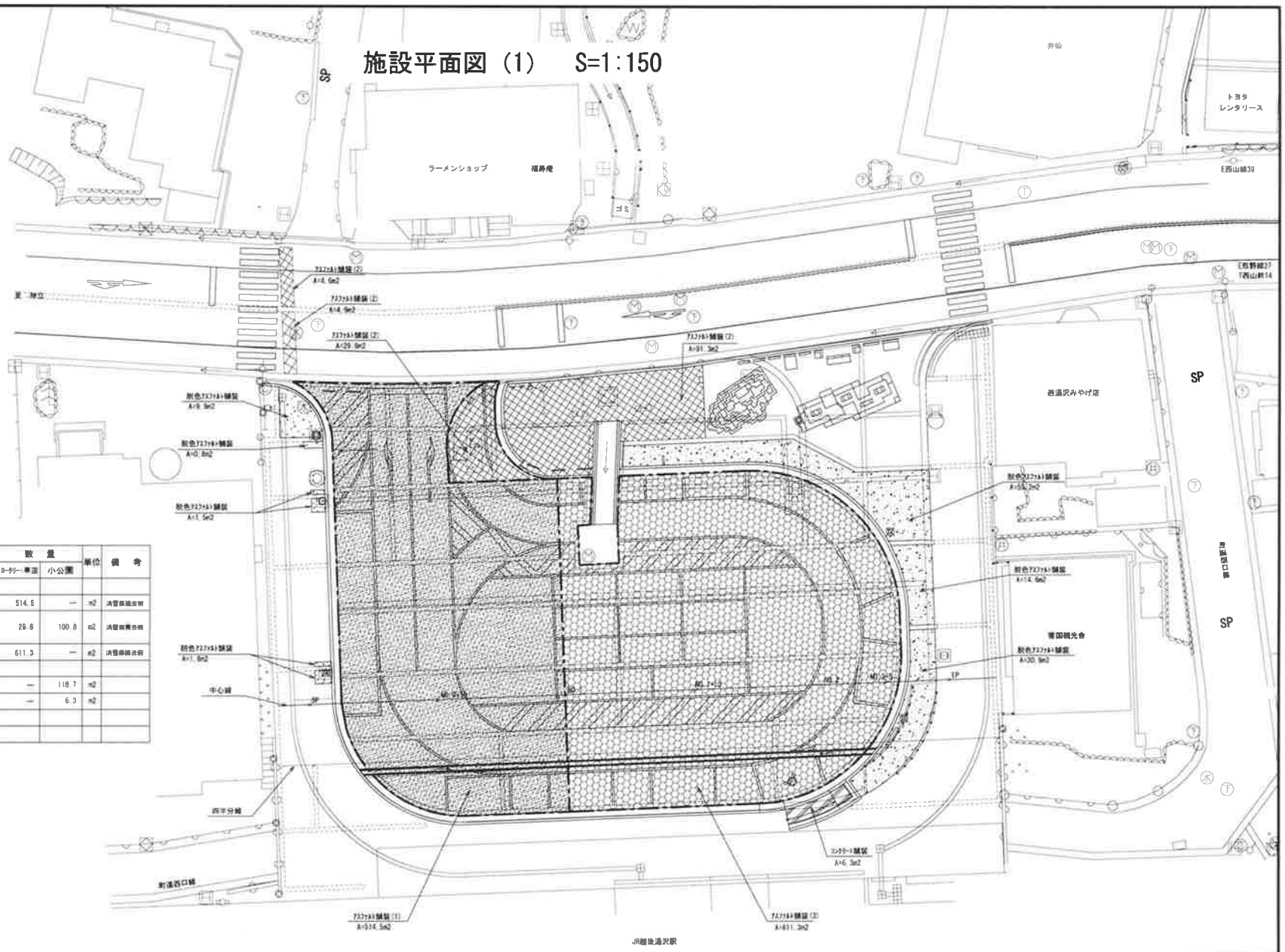

凡例・数量表

記号	工種/名称	規格／形状	数量 ロータリー車道	数量 小公園	単位	備考
	アスファルト舗装(1)	表層 再生密粒度アスコン t=30～50 切削 t=30	514.5	—	m2	消雪路施工例
	アスファルト舗装(2)	路盤：再生密粒度アスコン t=50 上層路盤 砕石RC-30 t=150 下層路盤 再生砕石RC-40 t=150	29.8	100.8	m2	消雪路施工例
	アスファルト舗装(3)	表層 再生密粒度アスコン t=50 ﾚﾍﾞﾘﾝｸﾞ 再生密粒度アスコン 平均t=15	611.3	—	m2	消雪路施工例
	脱色アスファルト舗装	表層：脱色密粒度アスコン t=40 路盤：再生砕石RC-40 t=150	—	118.7	m2	
	コンクリート舗装	コンクリート t=70 表面ハケ引き仕上 路盤 再生砕石RC-40 t=150	—	6.3	m2	

0　5　10　20　30m

工事名	越後湯沢駅西口広場小公園整備工事		
図面名	施設平面図(1)		
作成年月日	平成 30 年 3 月		
縮尺	1:150	図面番号	10 / 37
会社名	株式会社　国土開発センター		
	湯　沢　町		

施設平面図（2）　S=1:150

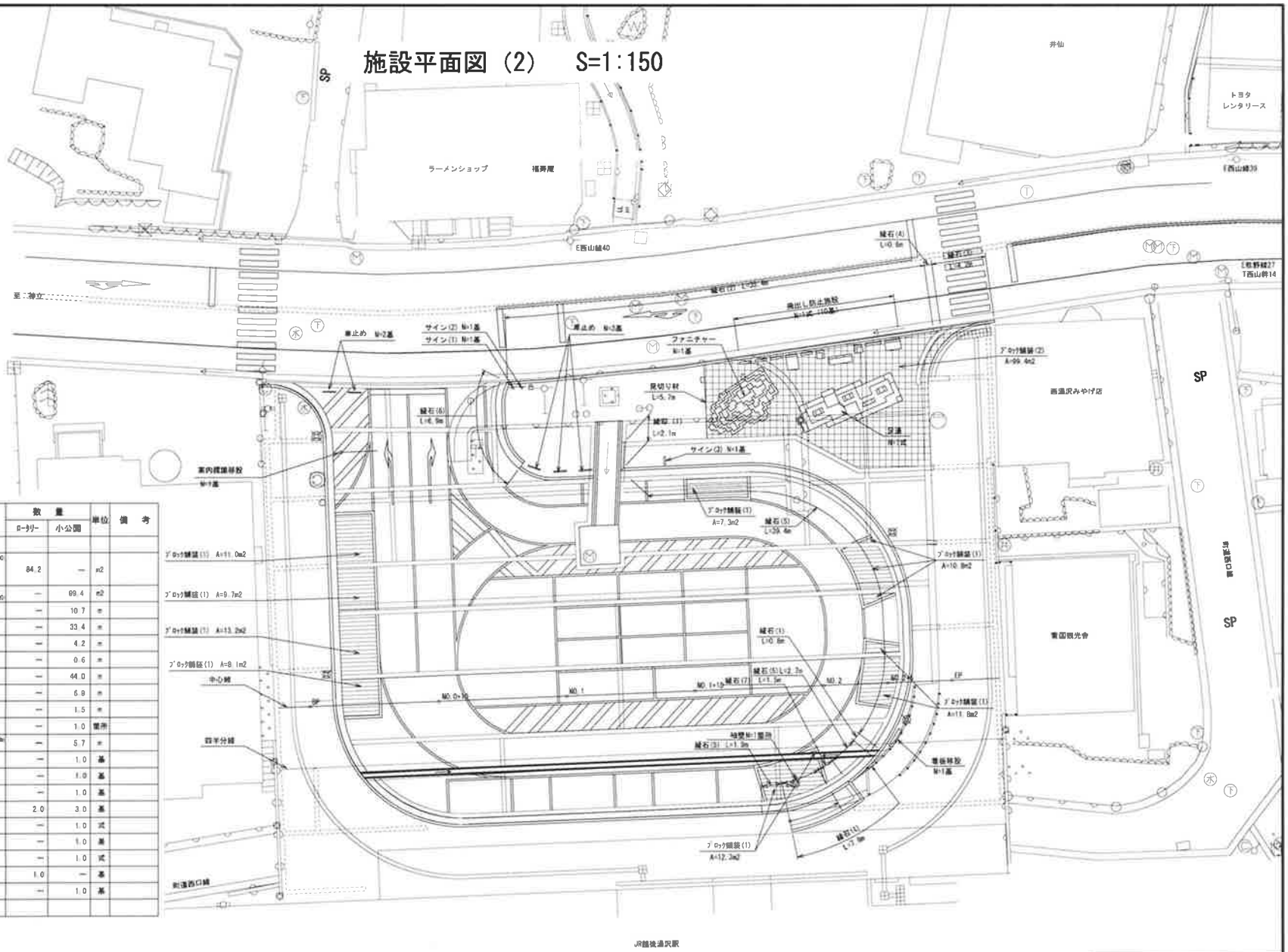

凡例・数量表

記号	工種/名称	規格／形状	数量 ロータリー	数量 小公園	単位	備考
	ブロック舗装(1)	駅区インターロッキング ブロック 100×200×80 砂：t=20 上層路盤：現場発生砕石RC-40 t=200 下層路盤：再生砕石RC-40 t=200	84.2	—	m2	
	ブロック舗装(2)	インターロッキング ブロック 100×200×60 砂：t=20 路盤：再生砕石RC-40 t=100	—	99.4	m2	
	縁石(1)	歩車道境界ブロック 片面 基礎 h=200	—	10.7	m	
	縁石(2)	歩車道境界ブロック 両面	—	33.4	m	
	縁石(3)	歩車道境界ブロック 両面 切下げ型 h=20	—	4.2	m	
	縁石(4)	歩車道境界ブロック 両面 切下げ・傾斜付け型 h=20～200	—	0.6	m	
	縁石(5)	歩車道境界ブロック 片面 基礎 h=200 コンクリート材料B-500	—	44.0	m	
	縁石(6)	歩車道境界ブロック 片面 切下げ型 h=20 コンクリート材料B=500	—	6.9	m	
	縁石(7)	歩車道境界ブロック 両面 基礎 h=200 コンクリート材料B=500	—	1.5	m	
	袖壁	高島子供用母用道路袖壁 現場打ちコンクリート h=70～750	—	1.0	箇所	
	見切り材	花壇用アルミアングル h=50 B=57 t=2.0m アンカー打込み式 L=254	—	5.7	m	
	サイン(1)	歩道巻誘導表示 H=2500 表示板 H1500×W800	—	1.0	基	
	サイン(2)	駐車禁止標示 H=2500 表示板 H1500×W800	—	1.0	基	
	サイン(3)	歩道巻内表示 H2215×W630×D114	—	1.0	基	
	車止め	可動式、門型 H=800、B=1000	2.0	3.0	基	
	飛出し防止施設	コンクリート製 ﾓﾙﾀﾙ目地詰り仕上	—	1.0	式	
	ファニチャー	コンクリート製 ﾓﾙﾀﾙ目地詰り仕上	—	1.0	基	
	足湯	コンクリート製 ﾓﾙﾀﾙ目地詰り仕上 設備 ｱｲﾄﾞﾙﾀｲﾌﾟ t=30	—	1.0	式	
	案内標識移設	共用ちゃ型標識	1.0	—	基	
	看板移設		—	1.0	基	

0　5　10　20　30m

工事名	越後湯沢駅西口広場小公園整備工事		
図面名	施設平面図(2)		
作成年月日	平成 30 年 3 月		
縮尺	1:150	図面番号	11 / 37
作成社名	株式会社　国土開発センター		
湯沢町			

施設平面図（3）　S=1:150

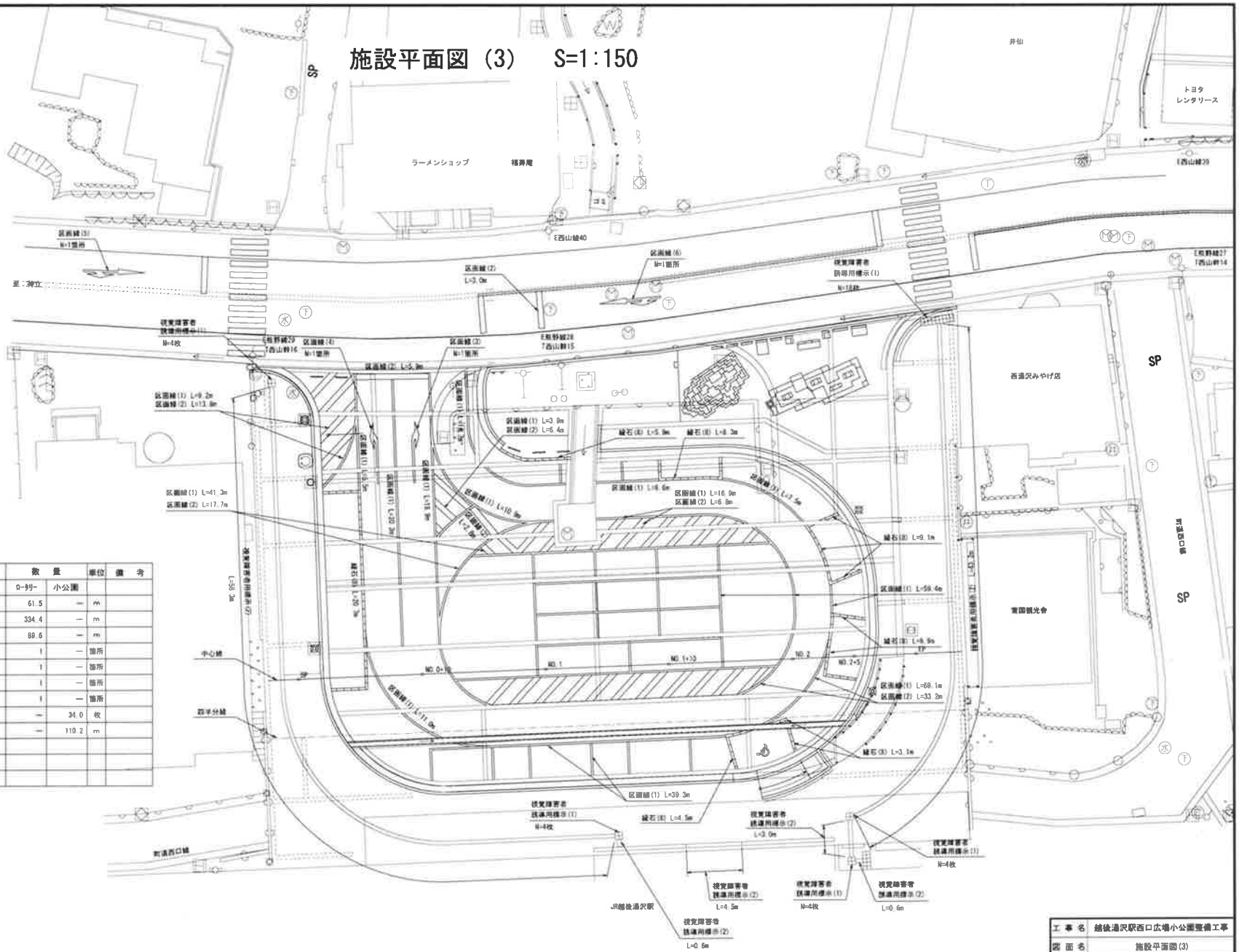

凡例・数量表

記号	工種／名称	規格／形状	数量 ロータリー	数量 小公園	単位	備考
	縁石(8)	地先道路アウト 200×200×400	61.5	—	m	
	区画線(1)	溶融式区画線 実線・白線 W=150	334.4	—	m	
	区画線(2)	溶融式区画線 実線・白線 W=450	89.6	—	m	
	区画線(3)	溶融式区画線 矢印 矢印マーク	1	—	箇所	
	区画線(4)	溶融式区画線 矢印 矢印マーク	1	—	箇所	
	区画線(5)	溶融式区画線 矢印 横断・矢印マーク	1	—	箇所	
	区画線(6)	溶融式区画線 矢印 横断・矢印マーク	1	—	箇所	
	視覚障害者誘導用標示(1)	突起上部視認シート工法 警告表示 300×300	—	34.0	枚	
	視覚障害者誘導用標示(2)	加熱溶融型標示 誘導表示 W=300	—	110.2	m	

0　5　10　20　30m

工事名	越後湯沢駅西口広場小公園整備工事		
図面名	施設平面図(3)		
作成年月日	平成 30 年 3 月		
縮尺	1:150	図面番号	12 / 37
会社名	株式会社　国土開発センター		
湯沢町			

雨水排水設備平面図　S=1:150

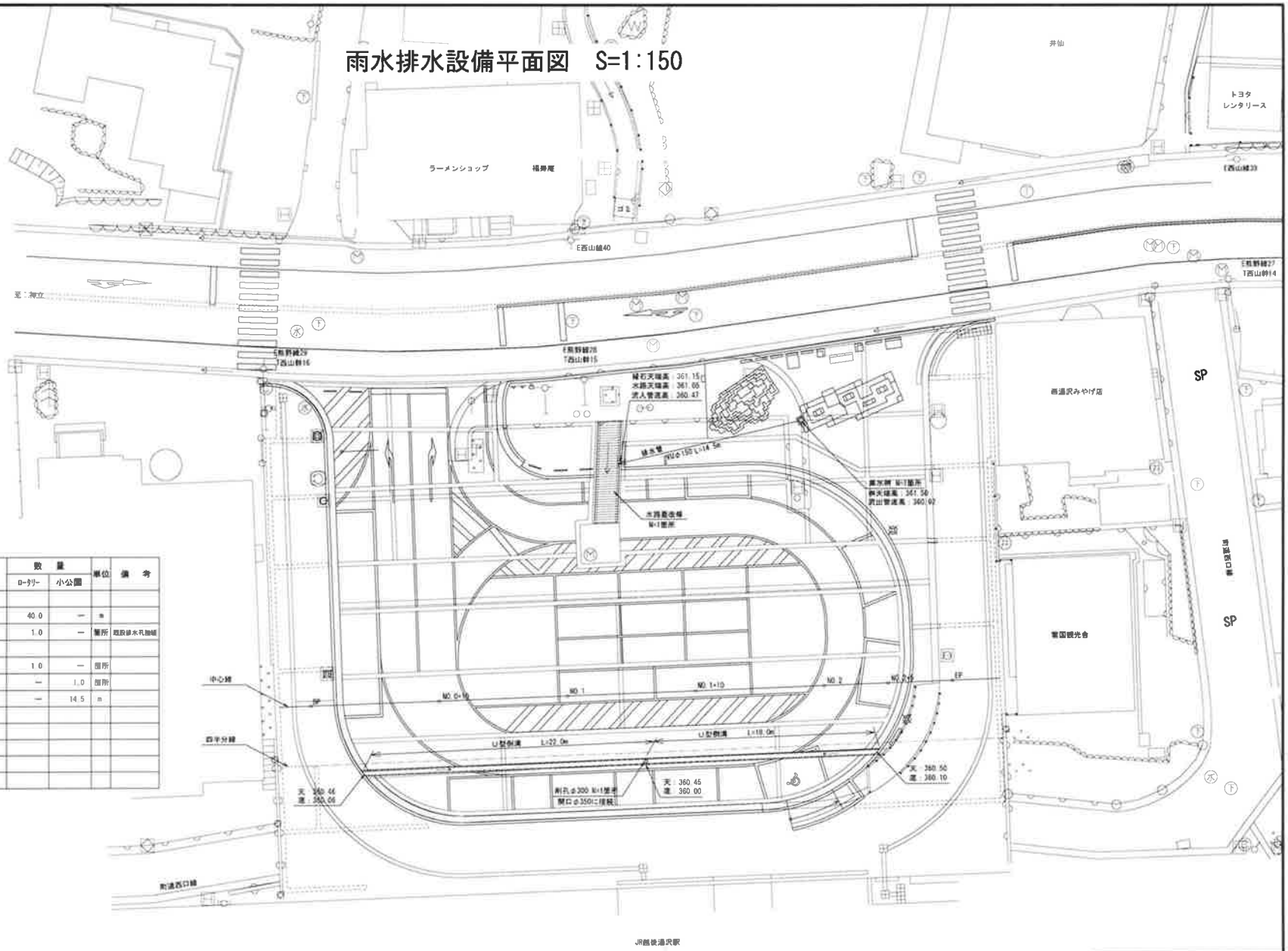

凡例・数量表

記号	工種／名称	規格／形状	数量 ローリー	数量 小公園	単位	備考
	U型側溝	鋼製グレーチング蓋 T-25 ロングU型砂溝用　溝幅300	40.0	—	m	
○	耐孔	φ300	1.0	—	箇所	既設排水孔接続
	水路蓋改修	水路幅B=1500　蓋厚t=200 T-25	1.0	—	箇所	
	集水桝	鋼製グレーチング蓋 T-2 内径口400	—	1.0	箇所	
	排水管	硬質塩化ビニル管VUφ150	—	14.5	m	

0　5　10　20　30m

工事名	越後湯沢駅西口広場小公園整備工事
図面名	雨水排水設備平面図
作成年月日	平成 30 年 3 月
縮尺	1:150　図面番号　13 / 37
会社名	株式会社　国土開発センター
湯沢町	

散水消雪設備平面図　S=1:150

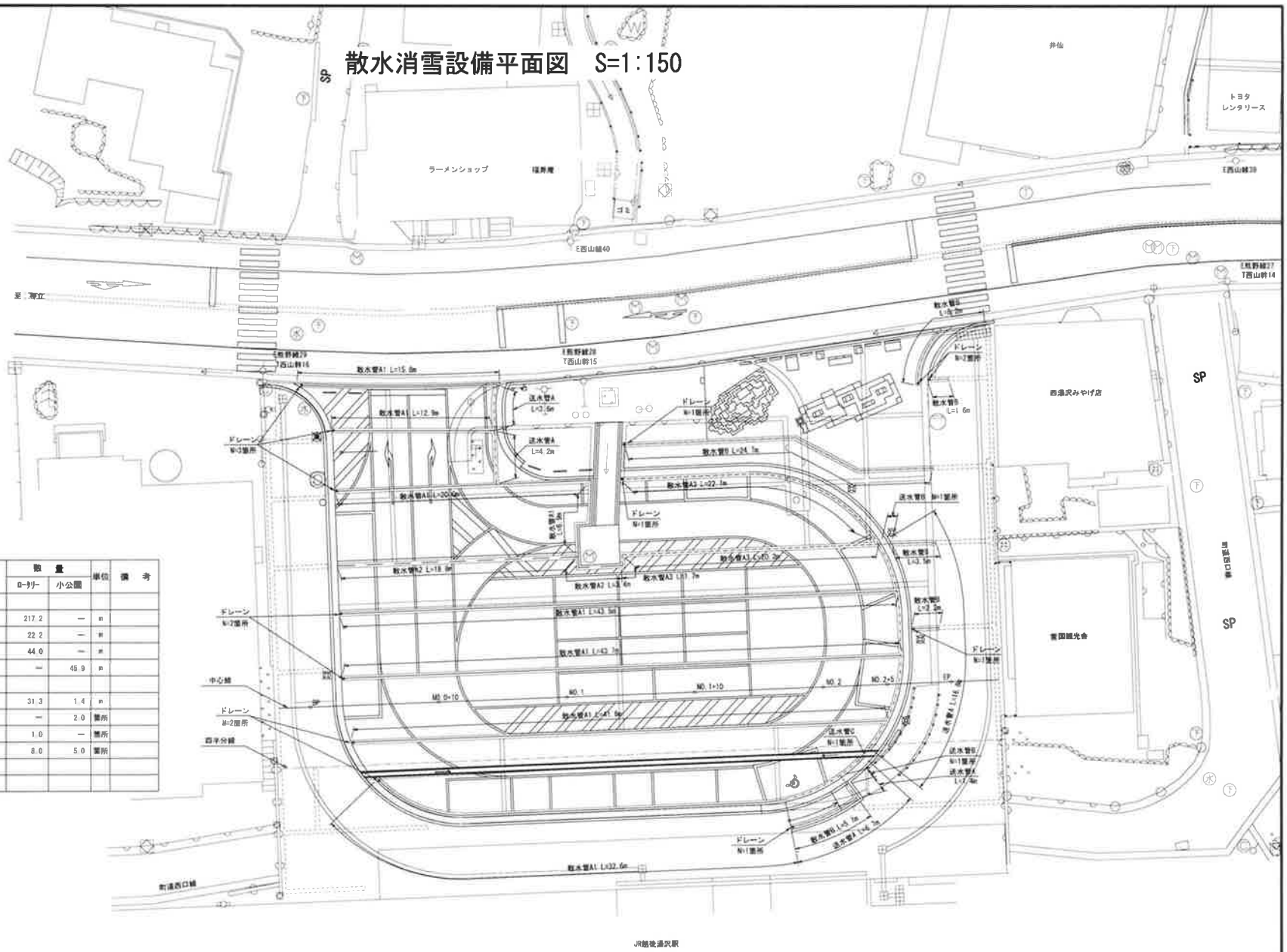

凡例・数量表

記号	工種/名称	規格/形状	散量 ロータリー	散量 小公園	単位	備考
	散水管-A1	ﾌﾟﾗﾝﾄﾞﾎﾚ径3.0mm 散水角度30° VPφ65 車道用 片端	217.2	—	m	
	散水管-A2	ﾌﾟﾗﾝﾄﾞﾎﾚ径3.0mm 散水角度30° VPφ15 車道用 片端	22.2	—	m	
	散水管-A3	ﾌﾟﾗﾝﾄﾞﾎﾚ径3.0mm 散水角度30° VPφ100 車道用 片端	44.0	—	m	
	散水管-B	散水角度0° 両端 VPφ65 歩道用	—	45.9	m	
	送水管-A	VPφ65 車道用 [illegible]	31.3	1.4	m	
	送水管-B	SGP-VBφ65	—	2.0	箇所	
	送水管-C	SGP-VBφ65	1.0	—	箇所	
●	ドレーン	ドレーン[illegible]	8.0	5.0	箇所	

0　5　10　20　30m

工事名	越後湯沢駅西口広場小公園整備工事		
図面名	散水消雪設備平面図		
作成年月日	平成 30 年 3 月		
縮尺	1:150	図面番号	14 / 37
会社名	株式会社　国土開発センター		
湯沢町			

消雪パイプ配管系統図

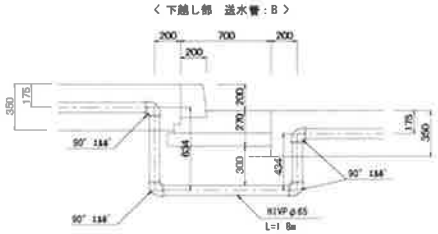

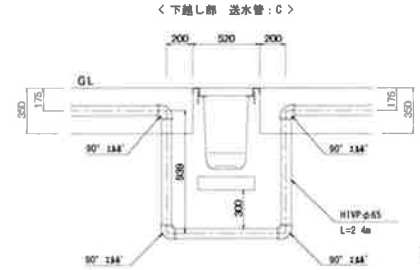

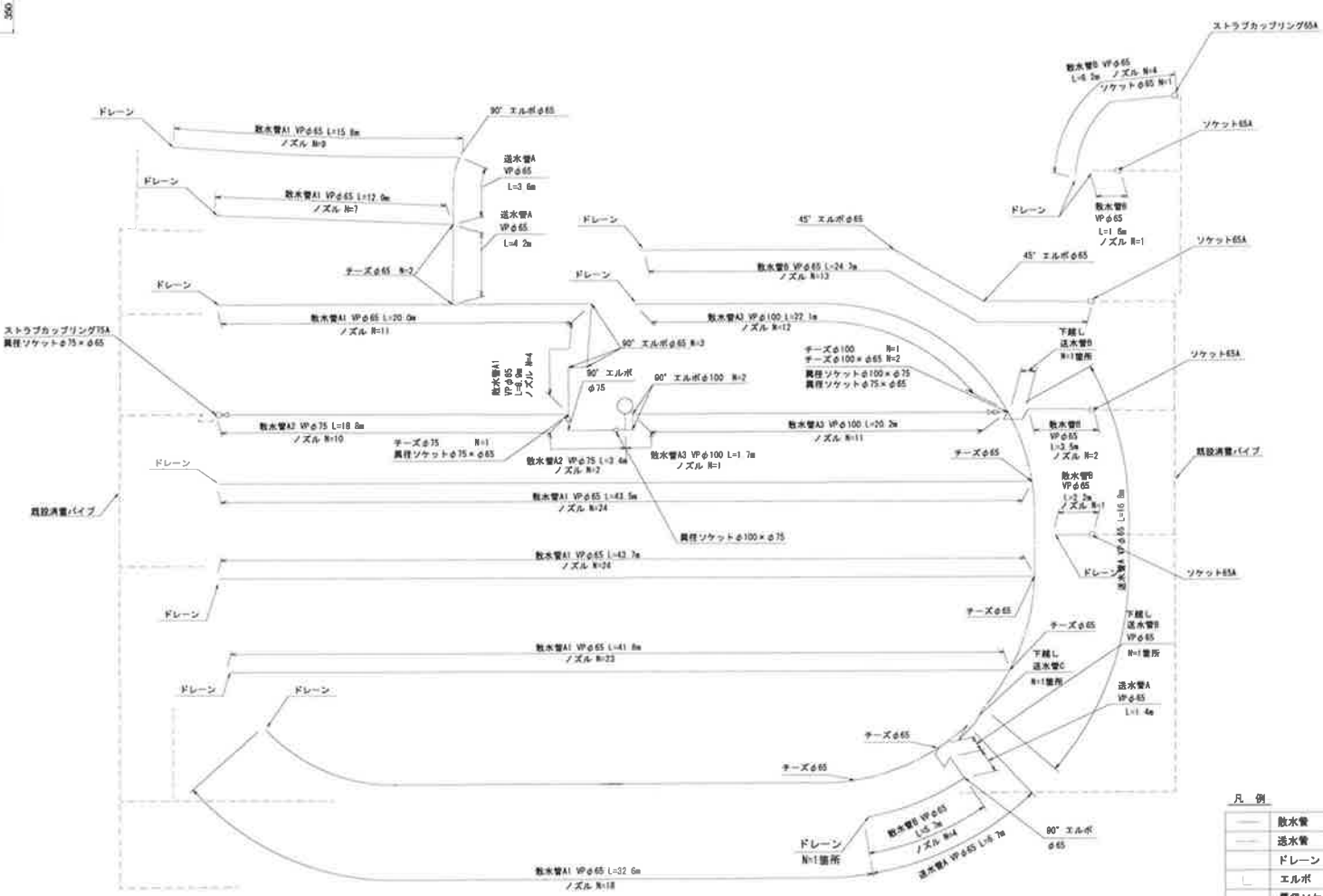

凡　例

	散水管
	送水管
	ドレーン
	エルボ
	異径ソケット
	ストラブカップリング

※ 施工の際には既設揚水管、散水管との接続位置や管径を確認すること。

※ ノズル諸元

< 車道部散水管：A1、A2 、A3 >　ノズル：@1 38m×φ3 0mm×3孔×30°（片側）
< 歩道部散水管：B >　ノズル：@1 38m×φ3 0mm×6孔×0°（両側）

工事名	越後湯沢駅西口広場小公園整備工事		
図面名	消雪パイプ配管系統図		
作成年月日	平成 30 年 3 月		
縮尺	縮尺外	図面番号	15 / 37
会社名	株式会社　国土開発センター		
湯　沢　町			

電気設備平面図　S=1:150

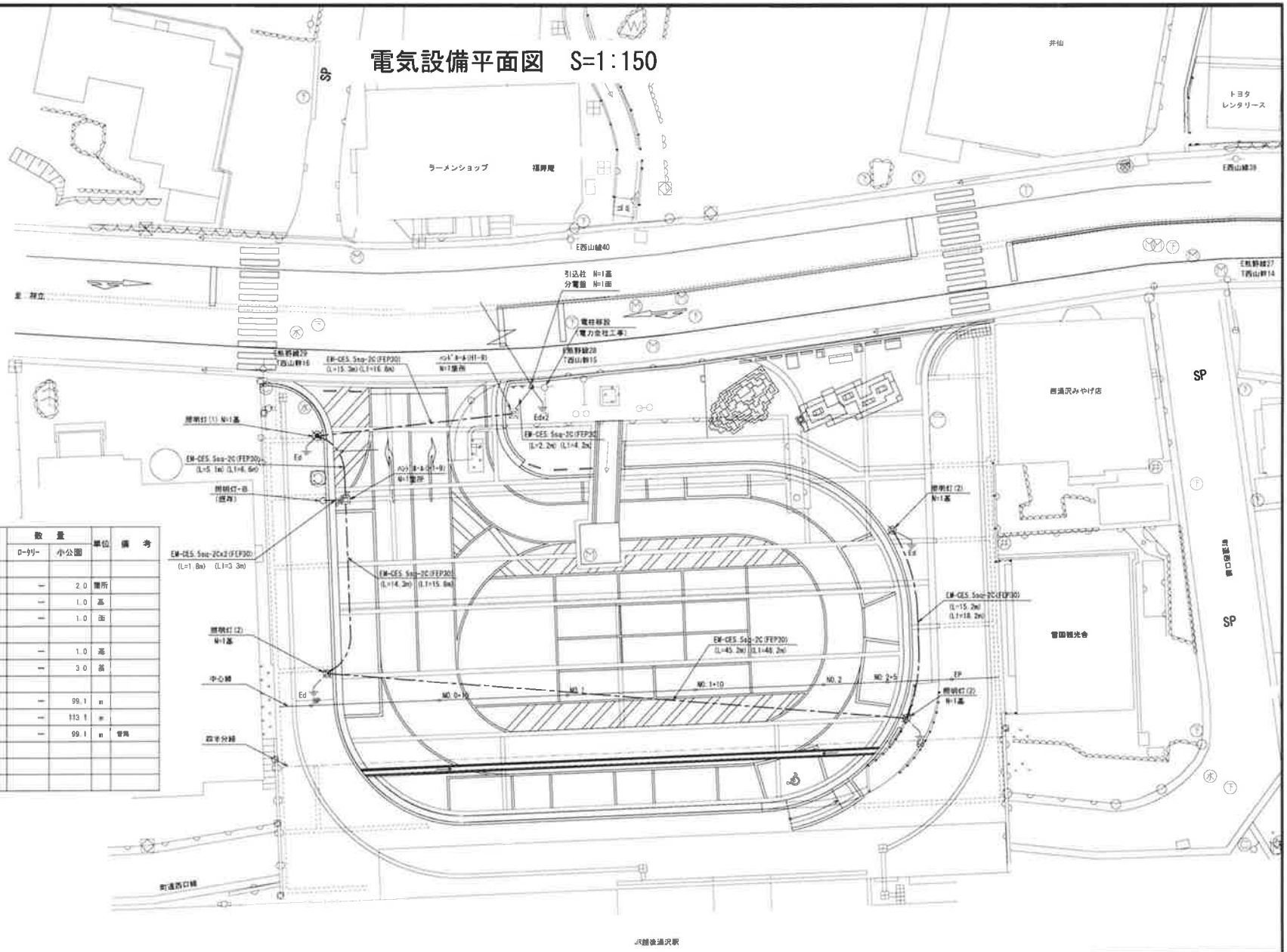

凡例・数量表

記号	工種/名称	規格／形状	数量 ローリー	数量 小公園	単位	備考
	ハンドホール	H1-9 鉄蓋 R3K-60	—	2.0	箇所	
	引込柱	φ165.2/φ101.6 H=6300	—	1.0	基	
	分電盤	350×1030×200	—	1.0	面	
	照明灯(1)	LEDEX 16400lm(130lm/w以上) アルミポール H=12200	—	1.0	基	
	照明灯(2)	LEDEX 16400lm(130lm/w以上) アルミポール H=8300	—	3.0	基	
	電線管	FEP630	—	99.1	m	
	電線	EM-CE5.5sq-2C	—	113.1	m	
	埋設シート	H=150 3種	—	99.1	m	管角

※図中、( )は配管延長、[ ]は配線延長を示す。

0　5　10　20　30m

工事名	越後湯沢駅西口広場小公園整備工事		
図面名	電気設備平面図		
作成年月日	平成 30 年 3 月		
縮尺	1:150	図面番号	17 / 37
会社名	株式会社　国土開発センター		
湯沢町			

撤去平面図(1)　S=1:150

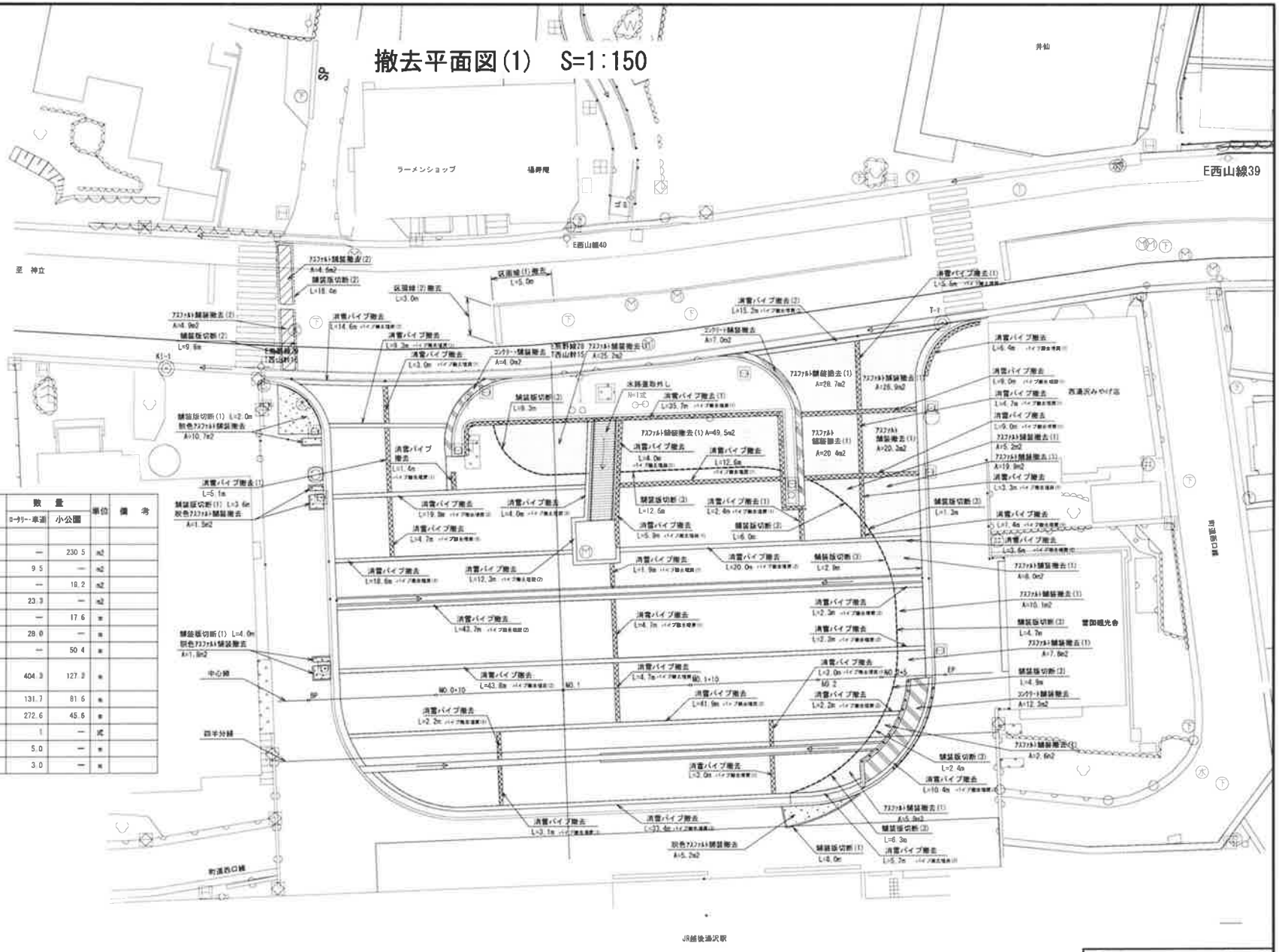

凡例・数量表

記　号	工種/名称	規格/形状	数　量 ローリー・車道	数　量 小公園	単位	備　考
	アスファルト舗装撤去 (1)	舗装版取壊し t=120	—	230.5	m2	
	アスファルト舗装撤去 (2)	舗装版取壊し t=100	9.5	—	m2	
	脱色アスファルト舗装撤去	現況版取壊し t=40	—	18.2	m2	
	コンクリート舗装撤去	舗装版取壊し t=80	23.3	—	m2	
	舗装版切断 (1)	t=60	—	17.6	m	
	舗装版切断 (2)	t=100	28.0	—	m	
	舗装版切断 (3)	t=120	—	50.4	m	
	消雪パイプ撤去	異形コンクリート 300×300	404.3	127.3	m	
	パイプ撤去埋戻 (1)	300×300, 安定処理	131.7	81.6	m	
	パイプ撤去埋戻 (2)	300×300, 砕石埋戻	272.6	45.6	m	
	水路蓋取外し	水路幅W=1500　蓋厚t=200 天端コンクリート1m分	1	—	式	
	区画線 (1) 撤去	中央線 W=150 実線・白線	5.0	—	m	
	区画線 (2) 撤去	停止線 B=450 実線・白線	3.0	—	m	

0　5　10　20　30m

工事名	越後湯沢駅西口広場小公園整備工事
図面名	撤去平面図 (1)
作成年月日	平成 30 年 3 月
縮尺	1:150　図面番号　18 / 37
会社名	株式会社　国土開発センター
	湯　沢　町

撤去平面図(2)　S=1:150

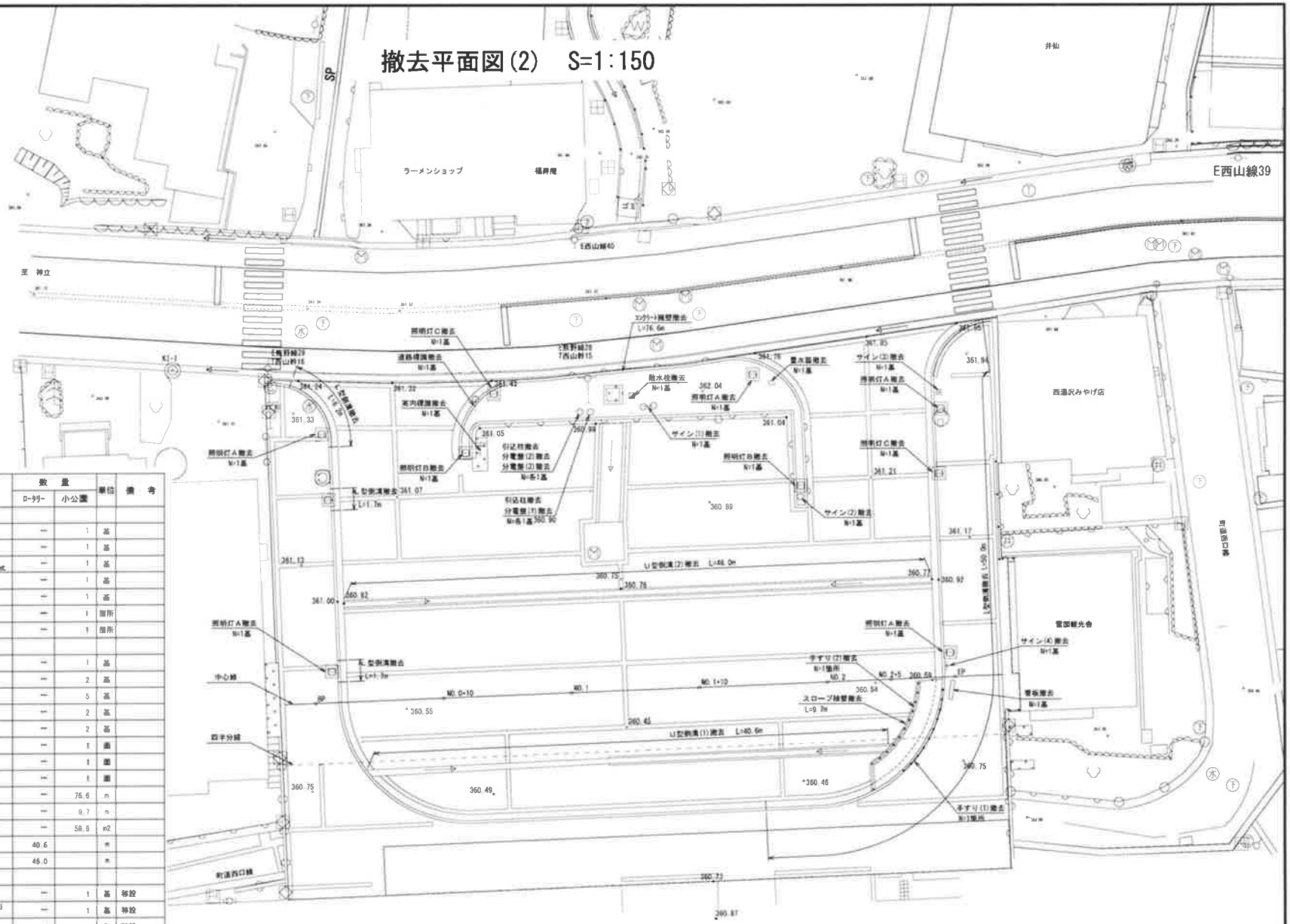

凡例・数量表

記号	工種/名称	規格/形状	数量 ロータリー	数量 小公園	単位	備考
	道路標識撤去	φ600 H=2250	—	1	基	
	サイン(1)撤去	総示板1600×900 H=1600 支柱 φ60、H=1600×2本	—	1	基	
	サイン(2)撤去	表示面600×2160×2面 支柱 φ139、H=4550 ﾊﾟｰｺﾞﾗ式	—	1	基	
	サイン(3)撤去	本屋サイン □175×H1020 台座 コンクリート製□400、H=140	—	1	基	
	サイン(4)撤去	表示板500×800、500×500 支柱 φ55、H=2700	—	1	基	
	手すり(1)撤去	H=720	—	1	箇所	
	手すり(2)撤去	H=720	—	1	箇所	
	散水栓撤去	基礎□400×H120	—	1	基	
	引込柱撤去	H=5000 φ60	—	2	基	
	照明灯A撤去	H=7000、1灯タイプ	—	5	基	
	照明灯B撤去	H=7000、2灯タイプ	—	2	基	
	照明灯C撤去	H=5000、2灯タイプ	—	2	基	
	分電盤(1)撤去	W300×H1320×D200	—	1	面	
	分電盤(2)撤去	W350×H1030×D200	—	1	面	
	分電盤(3)撤去	W700×H730×D200	—	1	面	
	コンクリート縁石撤去	重力式縁石 h=250～1030	—	76.6	m	
	スロープ縁石撤去	B=300 H=0～200	—	9.7	m	
	L型側溝撤去	La=200-L500	—	59.6	m2	
	U型側溝(1)撤去	鉄筋ｺﾝｸﾘｰﾄ蓋 T-14 撤去 溝幅300	40.6		m	
	U型側溝(2)撤去	鉄筋ｺﾝｸﾘｰﾄ蓋 T-14 撤去 溝幅300	46.0		m	
	量水器撤去		—	1	基	移設
	案内標識撤去	総示板 2000×1500、500×2800 支柱 φ280、H=6000	—	1	基	移設
	看板撤去		—	1	基	移設

0　5　10　20　30m

工事名	越後湯沢駅西口広場小公園整備工事		
図面名	撤去平面図 (2)		
作成年月日	平成 30 年 3 月		
縮尺	1:150	図面番号	19 / 37
会社名	株式会社　国土開発センター		
湯沢町			

撤去平面図(3)　S=1:150

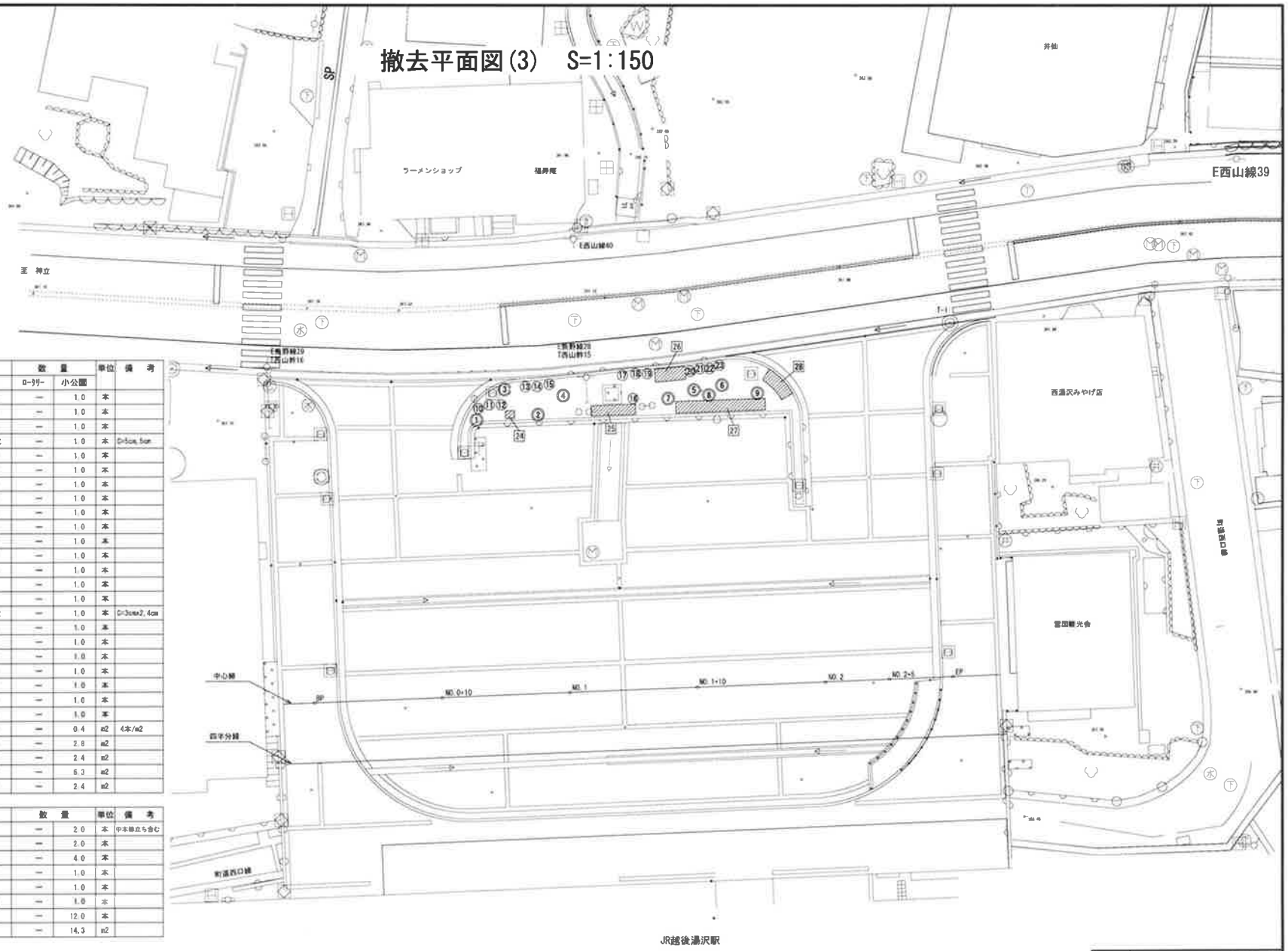

凡例・数量表

記号	名称	規格／形状寸法 H	C	W	数量 ロータリー	小公園	単位	備考
①	高木：スギ	－	0.57	－	－	1.0	本	
②	高木：スギ	－	0.63	－	－	1.0	本	
③	高木：スギ	－	0.53	－	－	1.0	本	
④	高木	3.50	0.07	2本立	－	1.0	本	C=5cm, 5cm
⑤	高木：イチョウ	－	0.63	－	－	1.0	本	
⑥	高木：イチョウ	－	1.26	－	－	1.0	本	
⑦	高木：イチョウ	－	0.75	－	－	1.0	本	
⑧	高木：イチョウ	－	0.66	－	－	1.0	本	
⑨	高木：イチョウ	－	1.04	－	－	1.0	本	
⑩	中木	2.30	－	－	－	1.0	本	
⑪	中木	2.30	－	－	－	1.0	本	
⑫	中木	2.30	－	－	－	1.0	本	
⑬	中木	2.30	－	－	－	1.0	本	
⑭	中木	2.30			－	1.0	本	
⑮	中木	2.30			－	1.0	本	
⑯	高木	－	0.07	3本立	－	1.0	本	C=3cm×2, 4cm
⑰	中木	2.00	－	－	－	1.0	本	
⑱	中木	1.50	－	－	－	1.0	本	
⑲	中木	2.30	－	－	－	1.0	本	
⑳	中木	2.30	－	－	－	1.0	本	
㉑	中木	2.30	－	－	－	1.0	本	
㉒	中木	2.30	－	－	－	1.0	本	
㉓	中木	2.30	－	－	－	1.0	本	
㉔	低木	0.80	－	－	－	0.4	m2	4本/m2
㉕	低木	0.80	－	－	－	2.8	m2	
㉖	低木	0.80	－	－	－	2.4	m2	
㉗	低木	5.65	－	－	－	6.3	m2	
㉘	低木	0.80	－	－	－	2.4	m2	

記号	名称	規格／形状寸法	数量	単位	備考
○	高木伐採—A	幹周：　～25cm未満	2.0	本	中木抜立ち含む
○	高木伐採—B	幹周：40cm以上～60cm未満	2.0	本	
○	高木伐採—C	幹周：60cm以上～90cm未満	4.0	本	
○	高木伐採—D	幹周：90cm以上～120cm未満	1.0	本	
○	高木伐採—E	幹周：120cm以上	1.0	本	
○	中木伐採—F	樹高：100cm以上～200cm未満	1.0	本	
○	中木伐採—G	樹高：200cm以上	12.0	本	
▨	低木伐採—H	樹高：50cm以上～100cm未満	14.3	m2	

0　5　10　20　30m

工事名	越後湯沢駅西口広場小公園整備工事
図面名	撤去平面図 (3)
作成年月日	平成 30 年 3 月
縮尺	1:150　図面番号 20 / 37
会社名	株式会社　国土開発センター
	湯　沢　町

撤去平面図(4)　S=1:150

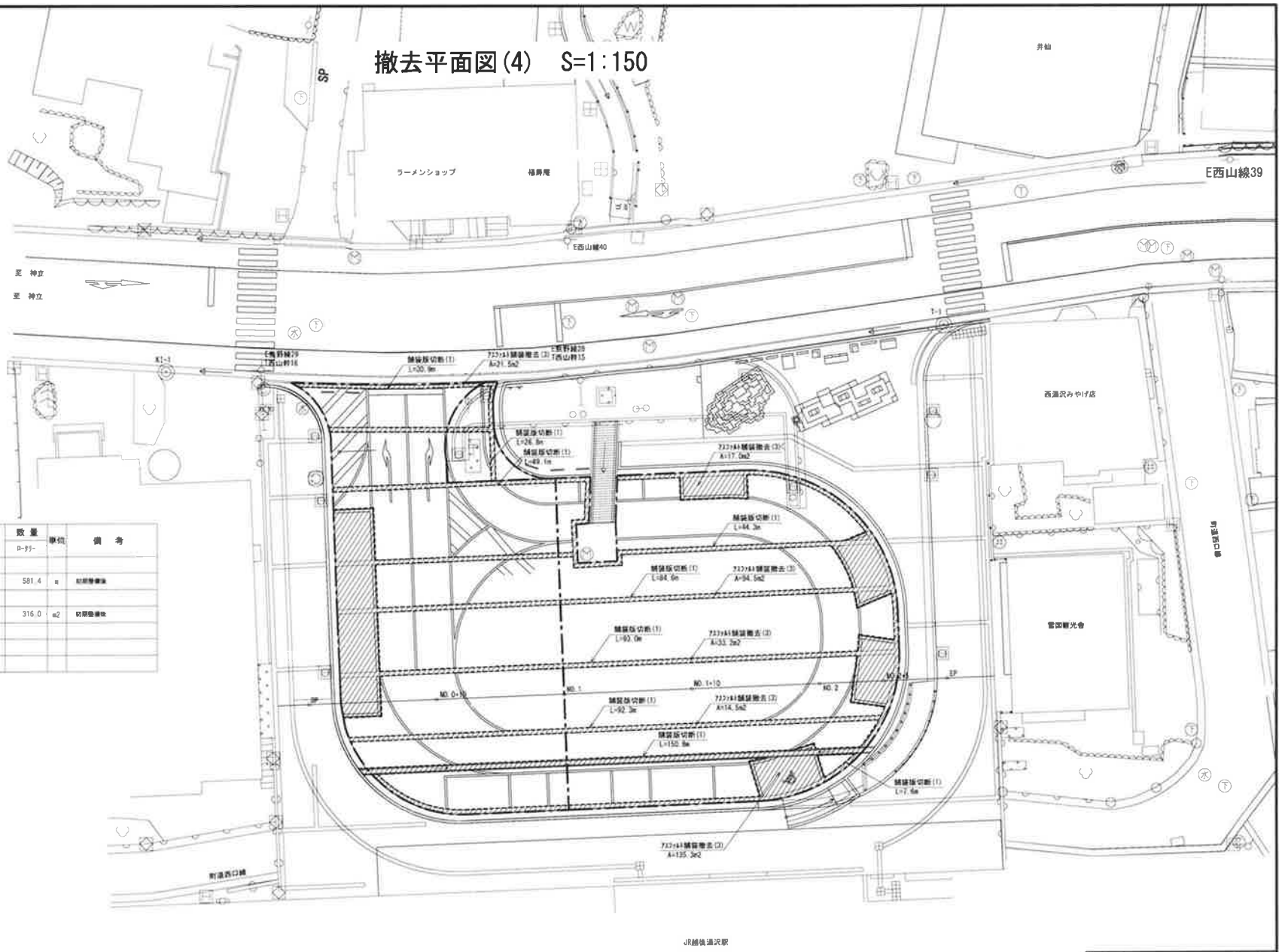

凡例・数量表

記　号	工種/名称	規格／形状	数量	単位	備　考
			D-ﾀﾗｰ		
--------	舗装版切断(1)	t=50	581.4	m	切断整備後
//////	アスファルト舗装撤去(3)	舗装版取壊し t=50	316.0	m2	切断整備後

0　5　10　20　30m

工事名	越後湯沢駅西口広場小公園整備工事
図面名	撤去平面図 (4)
作成年月日	平成 30 年 3 月
縮尺	1:150　図面番号　21 / 37
会社名	株式会社　国土開発センター
	湯　沢　町

詳 細 図 (1)　S=図示

U型側溝　S=図示

断 面 図　S=1:20

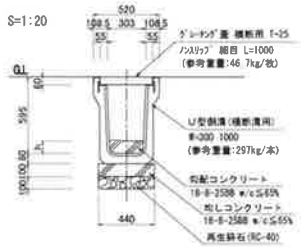

グレーチング蓋詳細図　S=1:20

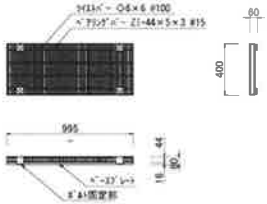

展 開 図　V-S=1:60 H-S=1:40

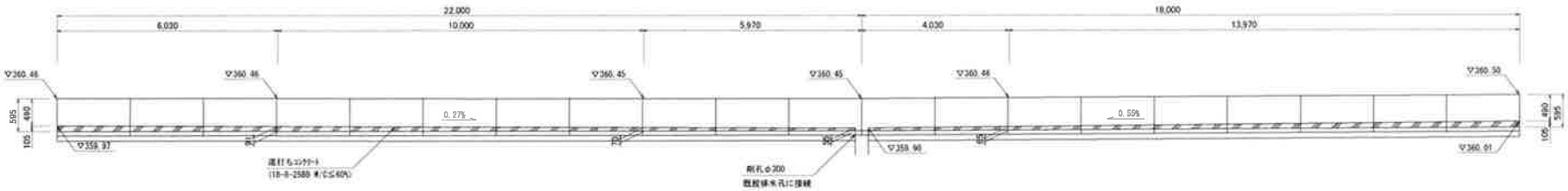

集水桝　S=1:20

平 面 図

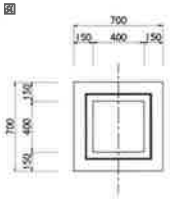

断 面 図

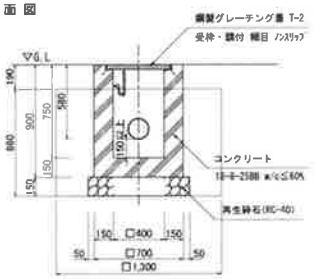

排水管　S=1:20

断 面 図

※Hは雨水排水設備平面図に依る。

工 事 名	越後湯沢駅西口広場小公園整備工事		
図 面 名	詳 細 図 (1)		
作成年月日	平成 30 年 3 月		
縮 尺	図 示	図面番号	22 / 37
会 社 名	株式会社　国土開発センター		
湯 沢 町			

詳 細 図 (2)　S=1:40

水路蓋改修　S=1:40

現 況

平 面 図 S=1:40

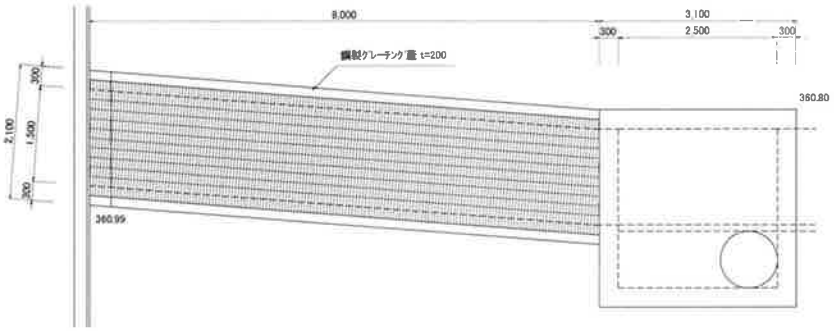

計画

平 面 図 S=1:40

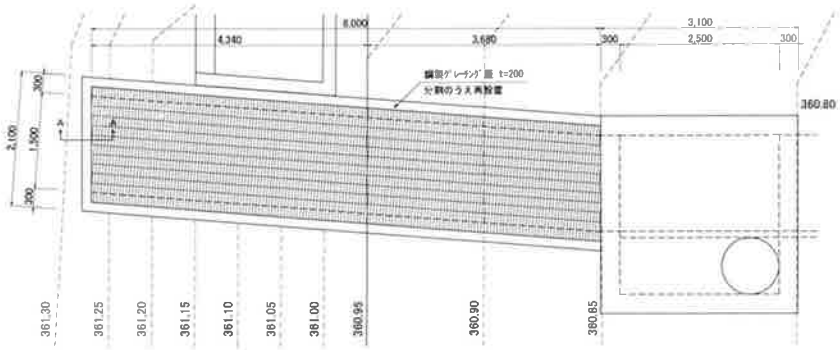

側 面 図 S=1:40

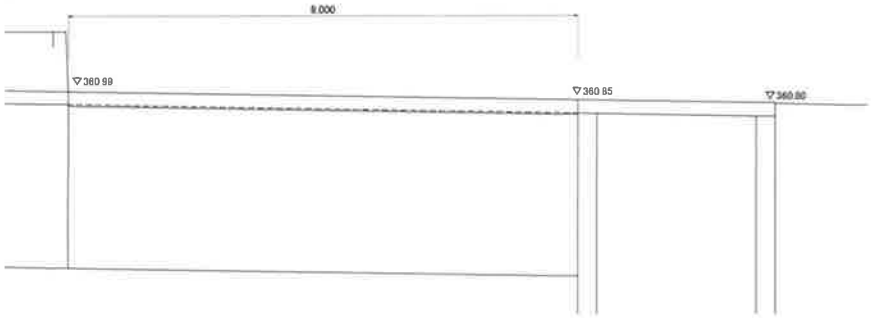

側 面 図 S=1:40

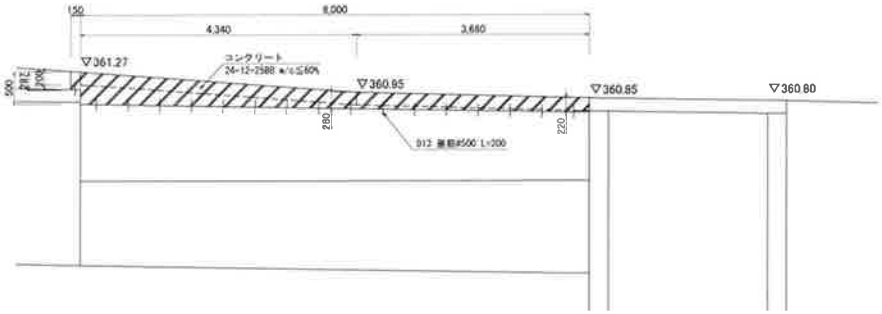

現 況

断 面 図 S=1:40

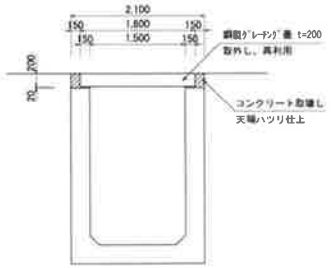

計 画

断 面 図 S=1:40

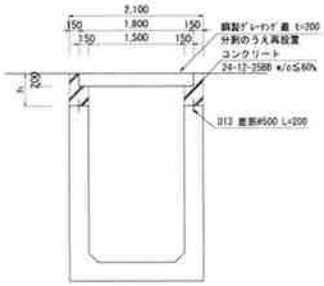

A－A 断 面 図 S=1:40

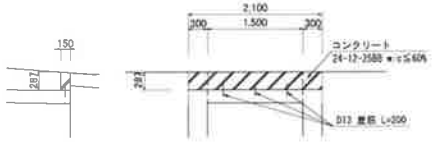

工 事 名	越後湯沢駅西口広場小公園整備工事		
図 面 名	詳 細 図 (2)		
作成年月日	平成 30 年 3 月		
縮 尺	1:40	図面番号	23 / 37
会 社 名	株式会社　国土開発センター		
湯 沢 町			

詳 細 図 (3)　S=図示

アスファルト舗装(1)　S=1:20

断 面 図

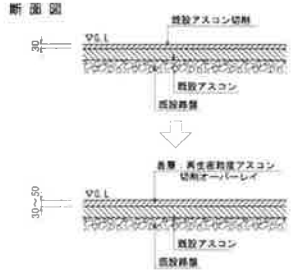

アスファルト舗装(2)　S=1:20

断 面 図

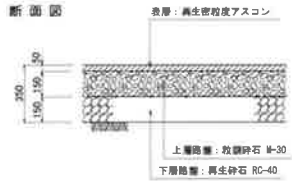

※現場CBR試験を行い、CBR6%以上を確保されていること。
※上記以外の場合は監督員とその対応を協議すること。

アスファルト舗装(3)　S=1:20

断 面 図

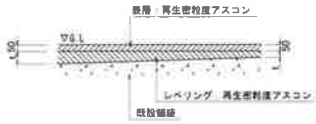

※レベリング厚さは平均19mmを標準とし、現地状況に合わせ調整のこと

脱色アスファルト舗装　S=1:20

断 面 図

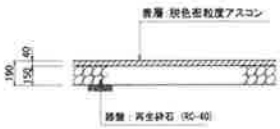

ﾌﾞﾛｯｸ舗装(1)　S=1:20

断 面 図

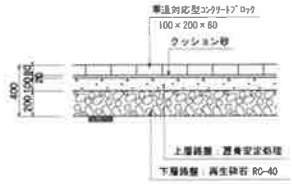

縁石(1)　S=1:20

断 面 図

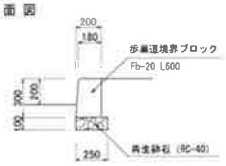

縁石(2)　S=1:20

断 面 図

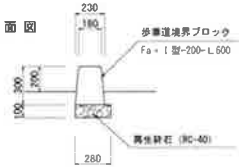

縁石(3)　S=1:20

断 面 図

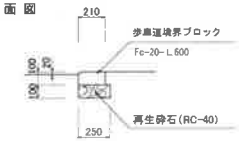

コンクリート舗装　S=1:20

断 面 図

ﾌﾞﾛｯｸ舗装(2)　S=1:20

断 面 図

縁石(4)　S=1:20

断 面 図

断 面 図

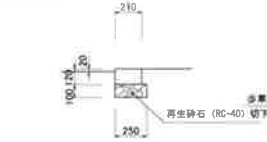

正 面 図

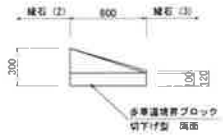

縁石(5)　S=1:20

断 面 図

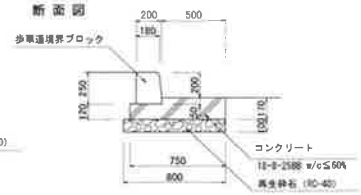

縁石(6)　S=1:20

断 面 図

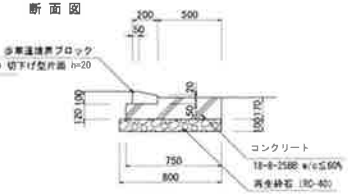

縁石(7)　S=1:20

断 面 図

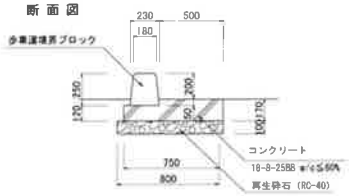

縁石(8)　S=1:20

断 面 図

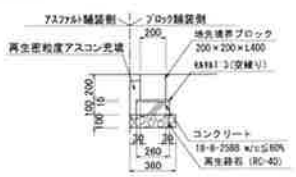

視覚障害者用標示(1)　S=1:10

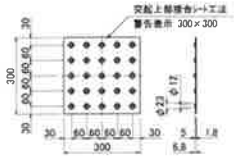

視覚障害者用標示(2)　S=1:10

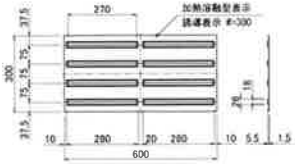

見切り材　S=1:5

断 面 図

平 面 図

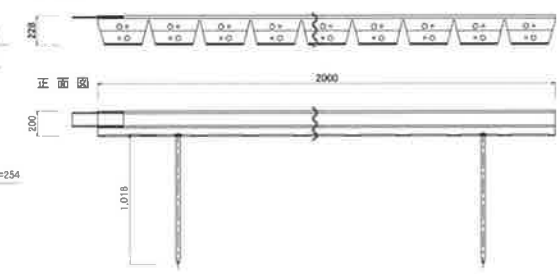

袖壁　S=1:20

正 面 図

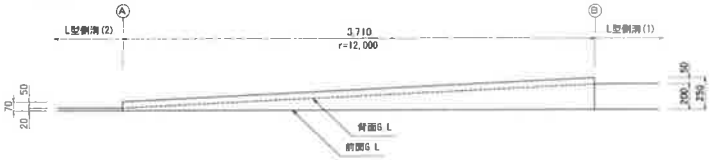

A-断 面 図

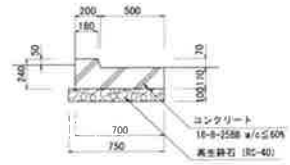

B-断 面 図

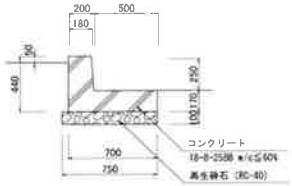

区画線(3)、(4)　S=1:40

右折マーク、左折マーク

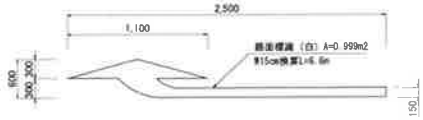

区画線(5)、(6)　S=1:40

直進・右折マーク、直進・左折マーク

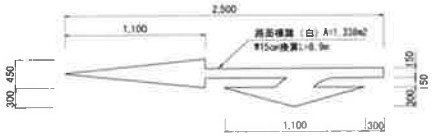

工 事 名	越後湯沢駅西口広場小公園整備工事		
図 面 名	詳 細 図 (3)		
作成年月日	平成 30 年 3 月		
縮 尺	図 示	図面番号	24 / 37
会 社 名	株式会社　国土開発センター		
湯 沢 町			

詳 細 図 (4)　S=図示

サイン(1)、(2)　S=1:20

正 面 図　　断 面 図

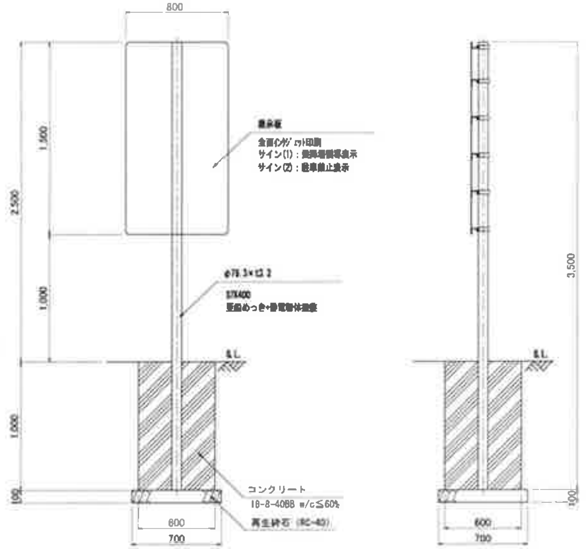

サイン(3)　S=図 示

平 面 図　S=1:20

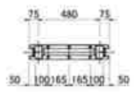

正 面 図　S=1:20　　断 面 図　S=1:20

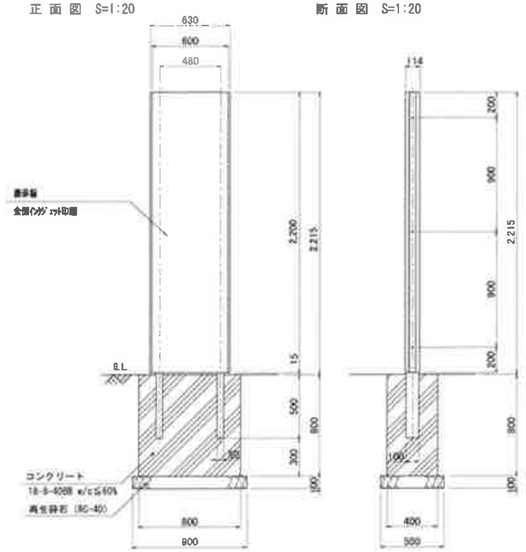

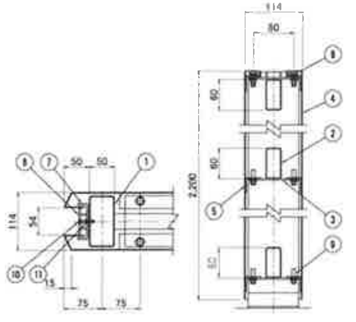

平面詳細図 S=1:5　　縦断面詳細図 S=1:5

品番	品 名	数量	材 質　寸 法	備 考
1	支柱	2	STKR400 □100×50×t2.3	静電粉体塗装
2	受材	3	STKR400 □80×30×t1.6	静電粉体塗装
3	パネル受板	3	SS400 PL t3.2 亜鉛めっき鋼板	静電粉体塗装
4	表示パネル	2	A5052P t3.0	アクリル塗装
5	パネル補強材	14	A6063S-T5 L30×t2.0	―
6	サイドバー	2	A6063S-T5 L2200	アクリル塗装
7	押さえ金具	4	SS400 PL t3.2 亜鉛めっき鋼板	静電粉体塗装
8	取付ボルト	6	SUS M8×25 六角BT, N, SW	スポンジ付
9	パネル受ピン	12	SUS M8 平ねじ	スポンジ付
10	側面ビス	6	SUS M5×30 十字皿頭ビス	―
11	金具取付ビス	8	SUS M5×15 十字鍋ナベビス	―

表示面呼寸	枠体外寸法	表示有効寸法
2250	H2200×W630	H2200×W600

車止め　S=1:20

平 面 図

立 面 図　　断 面 図

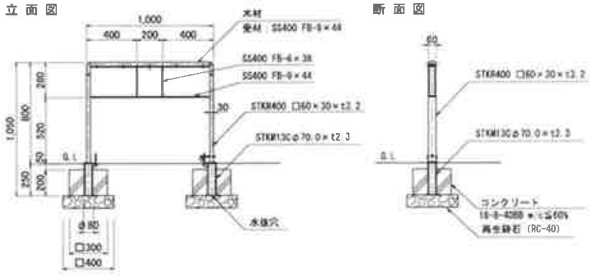

施錠部拡大図　S=1:10

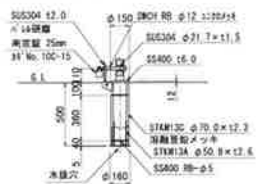

工 事 名	越後湯沢駅西口広場小公園整備工事
図 面 名	詳 細 図 (4)
作成年月日	平成 30 年 3 月
縮 尺	図 示　図面番号 25 / 37
会 社 名	株式会社 国土開発センター
	湯 沢 町

詳 細 図 (10)　S=図示

照明灯(1)　S=1/30

断面図

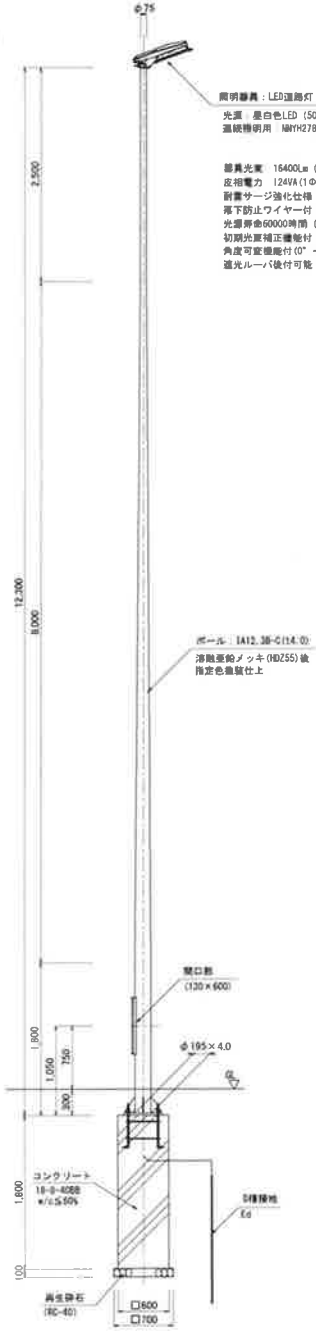

照明灯(2)　S=1/30

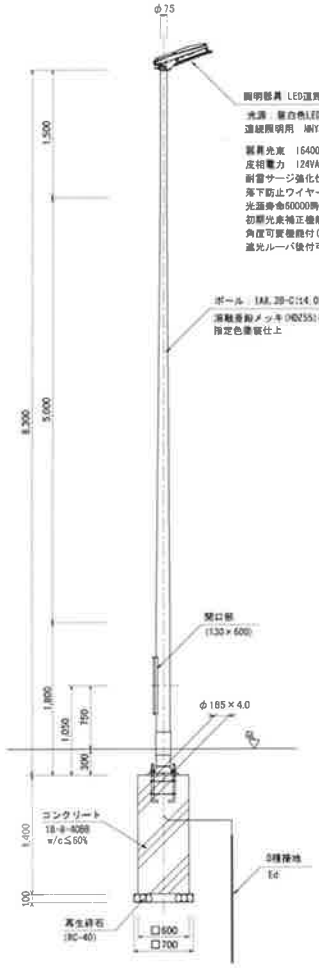

引込柱・分電盤　S=1/20

正面図

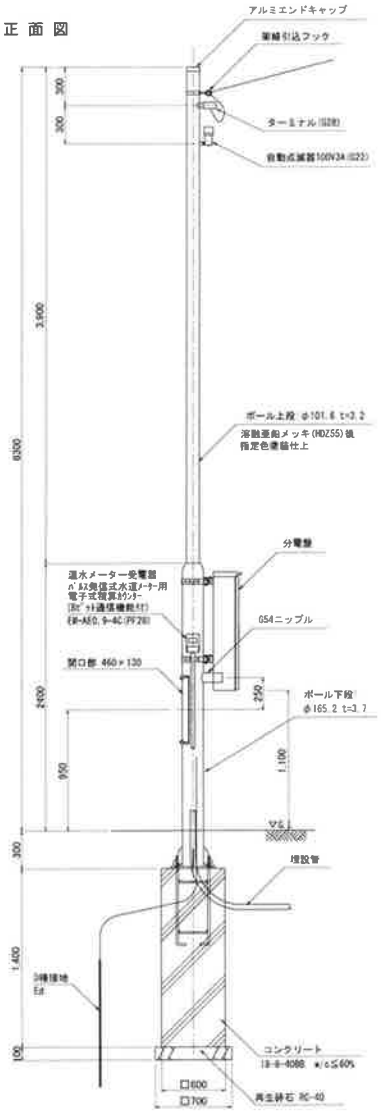

ハンドホール　S=1/20

平面図

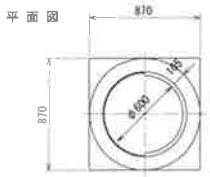

断面図

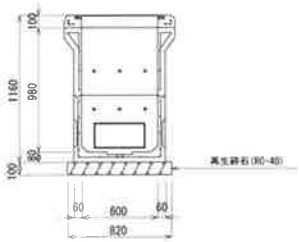

管路土工詳細図　S=1:20

断面図

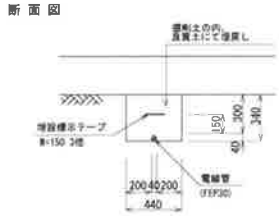

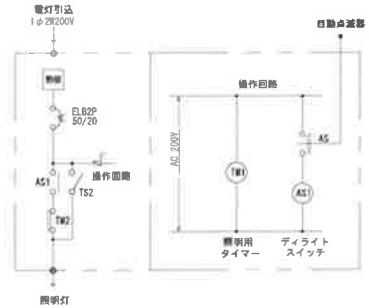

盤	箱タイプ	1	自立型	2	壁掛型	3	埋込型	4	防雨型
形	取っ手	1	ラッチ式	2	ハンドル式	3	差込ハンドル式		
式	錠	1	あり	2	なし				
特記事項	1 遮断器のトリップ容量は各負荷容量に適合したものを使用すること。								
	2 負荷名称板には、容量も併記すること。								
	3 各制御盤には、負荷毎に接地端子を設けること。								
	4 盤内に、カードホルダーを設け負荷系統図、盤図を添付すること。								
	5 面体は、鋼板製とし、亜鉛メッキの上、指定色塗装とする。								
	6 タイマーは24時間停電補償付とする								
	7 面体寸法は参考とする。（最低値を示す。）								

工事名	越後湯沢駅西口広場小公園整備工事
図面名	詳細図 (10)
作成年月日	平成 30 年 3 月
縮尺	図示　図面番号 31 / 37
会社名	株式会社　国土開発センター
	湯　沢　町

詳 細 図 (12)　S=図示

消雪パイプ　S=図示

〈 車道部散水管：A1、A2 、A3 〉

断 面 図　S=1/10

〈 歩道部散水管：B 〉

断 面 図　S=1/10

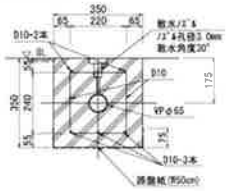

〈 送水管：A 〉

断 面 図　S=1/10

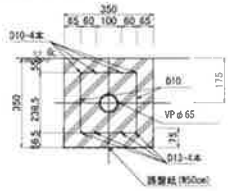

〈 下越し部送水管：B 〉

断 面 図　S=1/20

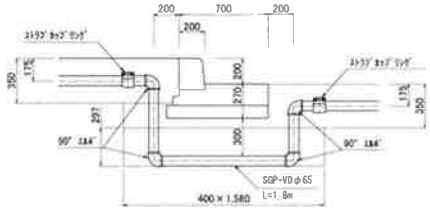

〈 下越し部送水管：C 〉

断 面 図　S=1/20

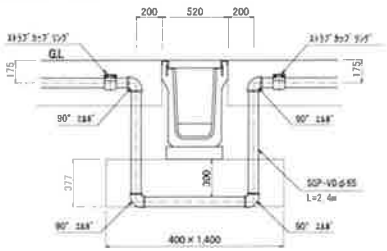

ノズル詳細図 S=1/5

〈 車道部散水管：A1、A2 、A3 〉

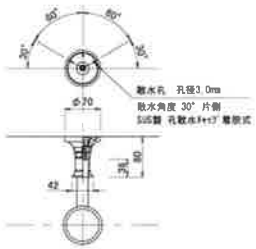

品名	材質
本体	SCS13
散水キャップ	SCS13
ピン	SUS304
水量調整コック	SUS303
水量調整弁	SCS13
Oリング S48	NBR
Oリング P18	NBR
ゴム栓	CR
Oリング P12	NBR
Oリング P22	NBR

〈 歩道部散水管：B 〉

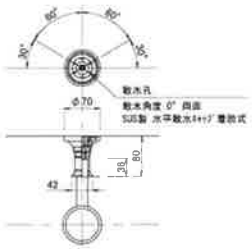

品名	材質
本体	SCS13
散水リング	SCS13
散水キャップ	SCS13
ピン	SUS304
水量調整コック	SUS303
水量調整弁	SCS13
Oリング S48	NBR
Oリング P18	NBR
ゴム栓	CR
Oリング P12	NBR
Oリング P22	NBR

〈 ドレーンノズル 〉

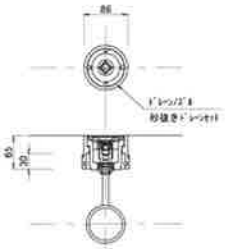

品名	材質
可動弁部（本体）	SCS13
ゴム栓	CR
ストッパーリング　P-18	NBR
排水量調整バルブ	SCS13
Oリング　P-14	NBR
Oリング　P-7	NBR
Oリング　P-26	NBR
ドレン受本体	SCS13
スナップリングSS-20	SUS
ドレンプラグ部（本体）	SCS13
止水リング	NBR
ドレン本体	SCS13
Oリング　P	NBR

コンクリート巻立工詳細図　S=1:20

側 面 図

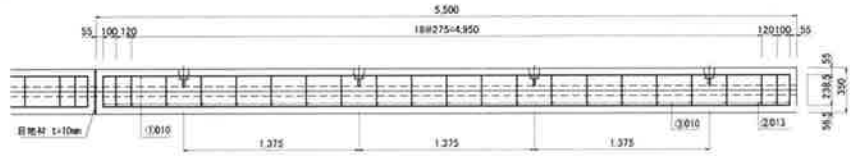

平 面 図

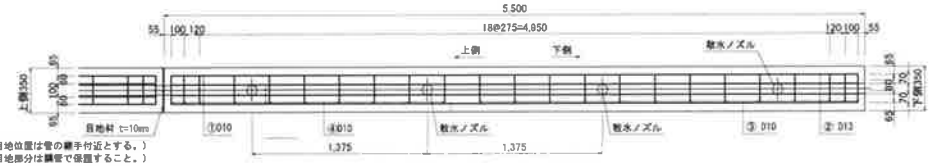

(目地位置は管の継手付近とする。)
(目地部分は鋼管で保護すること。)

鉄筋加工図

① D10　L=5,390　N=4

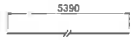

② D13 L=5,390 N=4

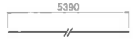

③ D10　L=　730　N=23

(車道部散水管A1,A2,A3 送水管A)

(歩道部散水管B)

④ D10　L=　220　N=23

〈 車道部：A1、A2、A3、C 〉

鉄筋質量表　　5.5m当り

番号	径	本数	1本当り長さ [mm]	単位質量 [kg/m]	1本当り質量 [kg/本]	質量 [kg]	摘要
①	D10	4	5,390	0.560	3.02	12	
②	D13	4	5,390	0.995	5.36	21	
③	D10	23	800	0.560	0.44	10	
④	D10	23	220	0.560	0.12	3	
					D10	25 kg	
					D13	21 kg	
					合計	46 kg	
						※鉄筋はSD345とする。	

〈 歩道部：B 〉

鉄筋質量表　　5.5m当り

番号	径	本数	1本当り長さ [mm]	単位質量 [kg/m]	1本当り質量 [kg/本]	質量 [kg]	摘要
①	D10	2	5,390	0.560	3.02	6	
②	D10	3	5,390	0.560	3.02	9	
③	D10	23	800	0.560	0.44	10	
④	D10	23	220	0.560	0.12	3	
					D10	28 kg	
					D13	kg	
					合計	28 kg	
						※鉄筋はSD345とする。	

〈 送水管：A 〉

鉄筋質量表　　5.5m当り

番号	径	本数	1本当り長さ [mm]	単位質量 [kg/m]	1本当り質量 [kg/本]	質量 [kg]	摘要
①	D10	4	5,390	0.560	3.02	12	
②	D13	4	5,390	0.995	5.36	21	
③	D10	23	797	0.560	0.45	10	
④	D10	23	220	0.560	0.12	3	
					D10	25 kg	
					D13	21 kg	
					合計	46 kg	
						※鉄筋はSD345とする。	

工事名	越後湯沢駅西口広場小公園整備工事		
図面名	詳細図 (12)		
作成年月日	平成 30 年 3 月		
縮尺	図示	図面番号	33 / 37
会社名	株式会社 国土開発センター		
	湯 沢 町		

詳 細 図 (13)　S=図示

アスファルト舗装撤去(1)　S=1:20

断 面 図

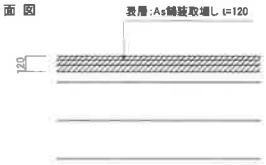

アスファルト舗装撤去(2)　S=1:20

断 面 図

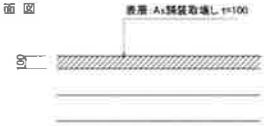

アスファルト舗装撤去(3)　S=1:20

断 面 図

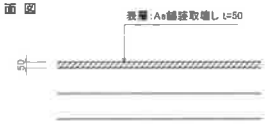

脱色アスファルト舗装撤去　S=1:20

断 面 図

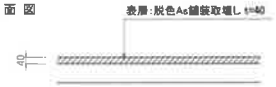

コンクリート舗装撤去　S=1:20

断 面 図

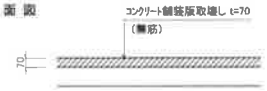

コンクリート縁石撤去　S=1:20

断 面 図

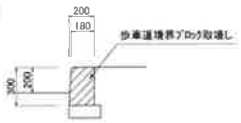

消雪パイプ撤去　S=1:20
(パイプ撤去部埋戻(1)、(2))

断 面 図

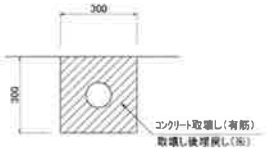

※取壊し後の埋戻し材は下記とする
・パイプ撤去部埋戻(1)についてコンクリート(30-12-25BB)
・パイプ撤去部埋戻(2)については再生砕石(RC-40)

L型側溝撤去　S=1:20

断 面 図

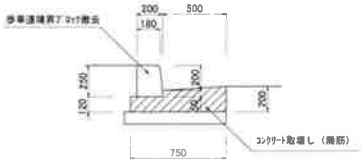

サイン (3) 撤去　S=1:20

断 面 図

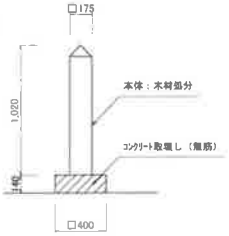

コンクリート擁壁撤去　S=1:20

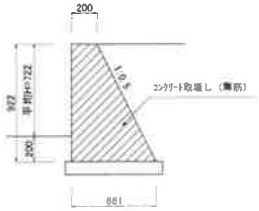

サイン(1)撤去　S=1:20

断 面 図

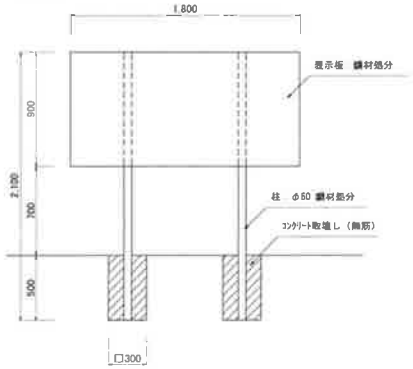

サイン(2)撤去　S=1:20

断 面 図

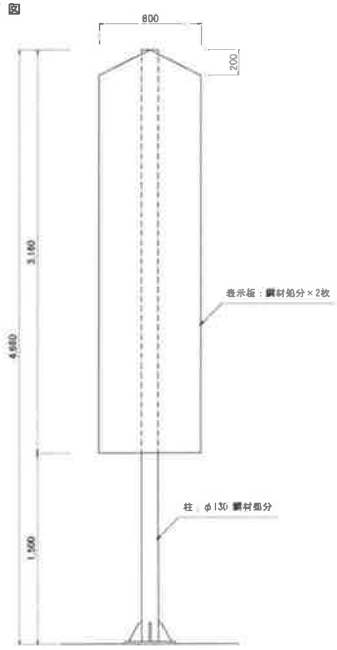

サイン(4)撤去　S=1:20

断 面 図

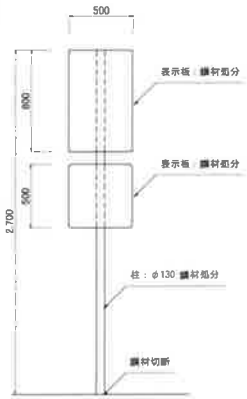

散水栓　S=1/10

平 面 図

断 面 図

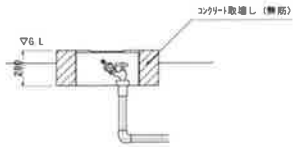

道路標識撤去　S=1:20

断 面 図

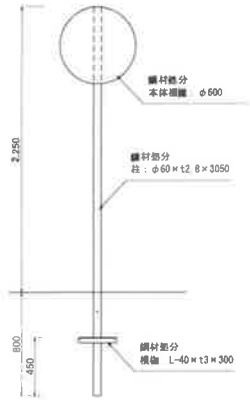

工 事 名	越後湯沢駅西口広場小公園整備工事		
図 面 名	詳細図 (13)		
作成年月日	平成 30 年 3 月		
縮 尺	図 示	図面番号	34 / 37
会 社 名	株式会社 国土開発センター		
	湯 沢 町		

詳 細 図 (14)　S=1:20

引込柱撤去　S=1:20

立 面 図

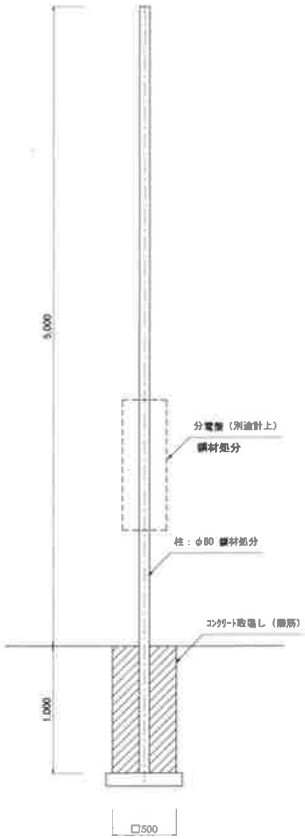

分電盤(1)撤去　S=1:20

立 面 図　　側 面 図

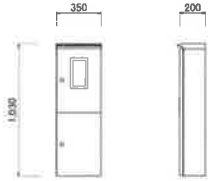

分電盤(2)撤去　S=1:20

立 面 図　　側 面 図

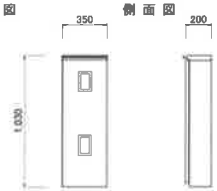

分電盤(3)撤去　S=1:20

立 面 図　　側 面 図

照明灯Ａ撤去　S=1:20

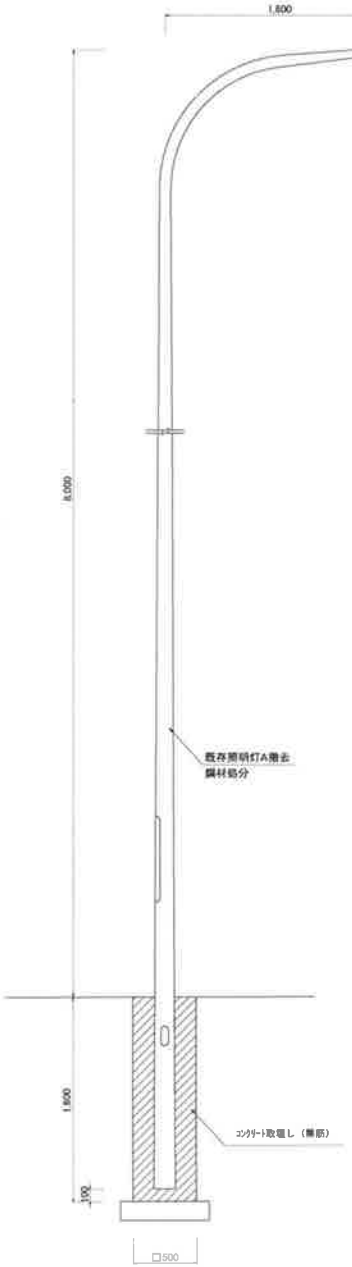

照明灯Ｂ撤去　S=1:20

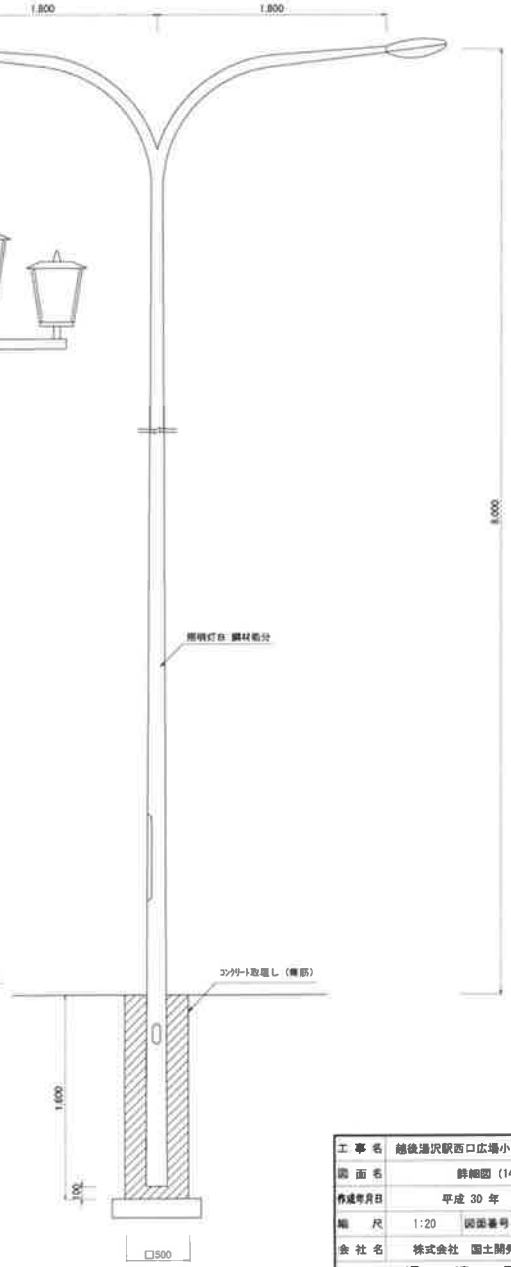

照明灯Ｃ撤去　S=1:20

工 事 名	越後湯沢駅西口広場小公園整備工事		
図 面 名	詳細図 (14)		
作成年月日	平成 30 年 3 月		
縮　尺	1:20	図面番号	35 / 37
会 社 名	株式会社　国土開発センター		
湯　沢　町			

詳 細 図 (15)　S=図示

U型側溝撤去(1)　S=図示

断 面 図　S=1/20

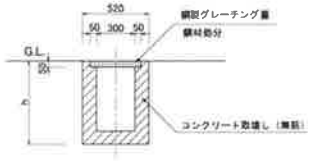

U型側溝撤去(2)　S=図示

断 面 図　S=1/20

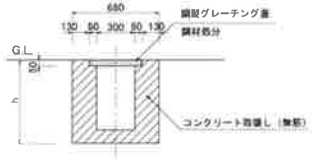

U型側溝撤去(1)
展 開 図　S=1/60

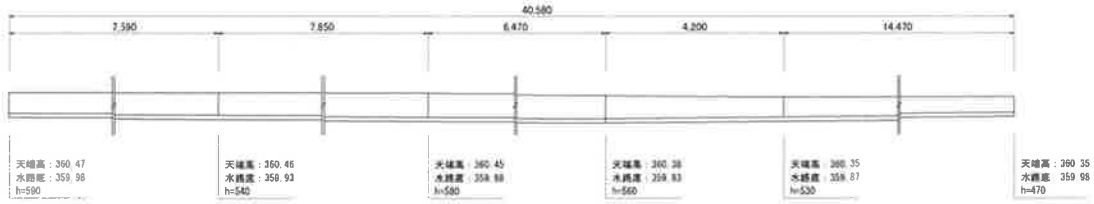

U型側溝撤去(2)
展 開 図　S=1/60

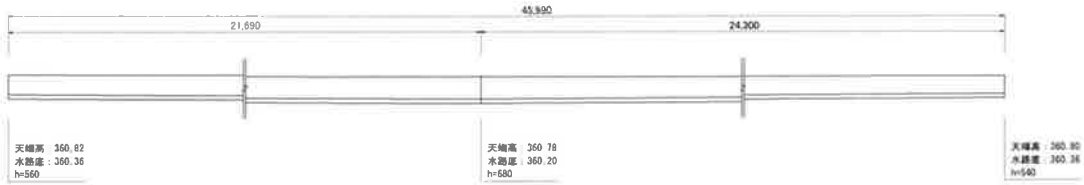

手すり(1)、(2)、スロープ袖壁撤去　S=1:20

平 面 図

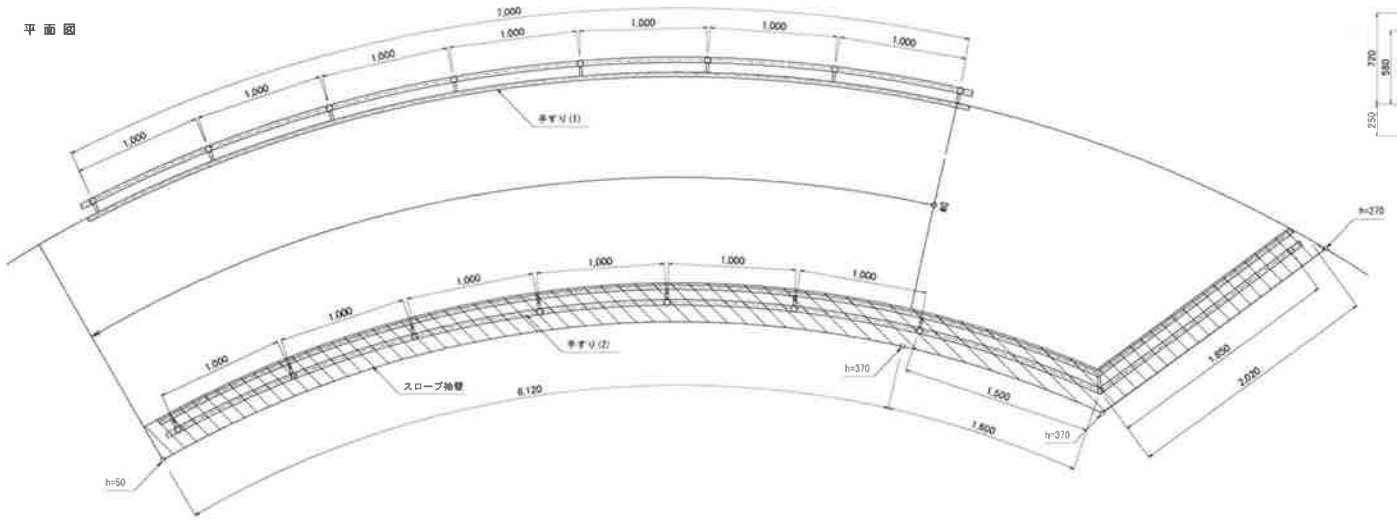

手すり(1)、(2)撤去　S=1:20

立 面 図

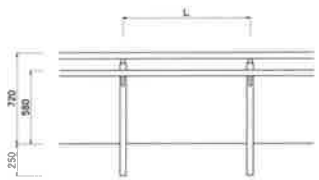

断 面 図

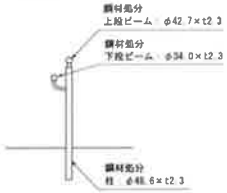

スロープ袖壁撤去　S=1:20

断 面 図

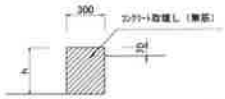

工 事 名	越後湯沢駅西口広場小公園整備工事		
図 面 名	詳細図 (15)		
作成年月日	平成 30 年 3 月		
縮 尺	図 示	図面番号	36 / 37
会 社 名	株式会社 国土開発センター		
湯 沢 町			

詳 細 図 (16)　S=1:20

案内標識撤去・移設　S=1/20

案内標識移設
断 面 図

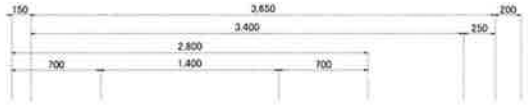

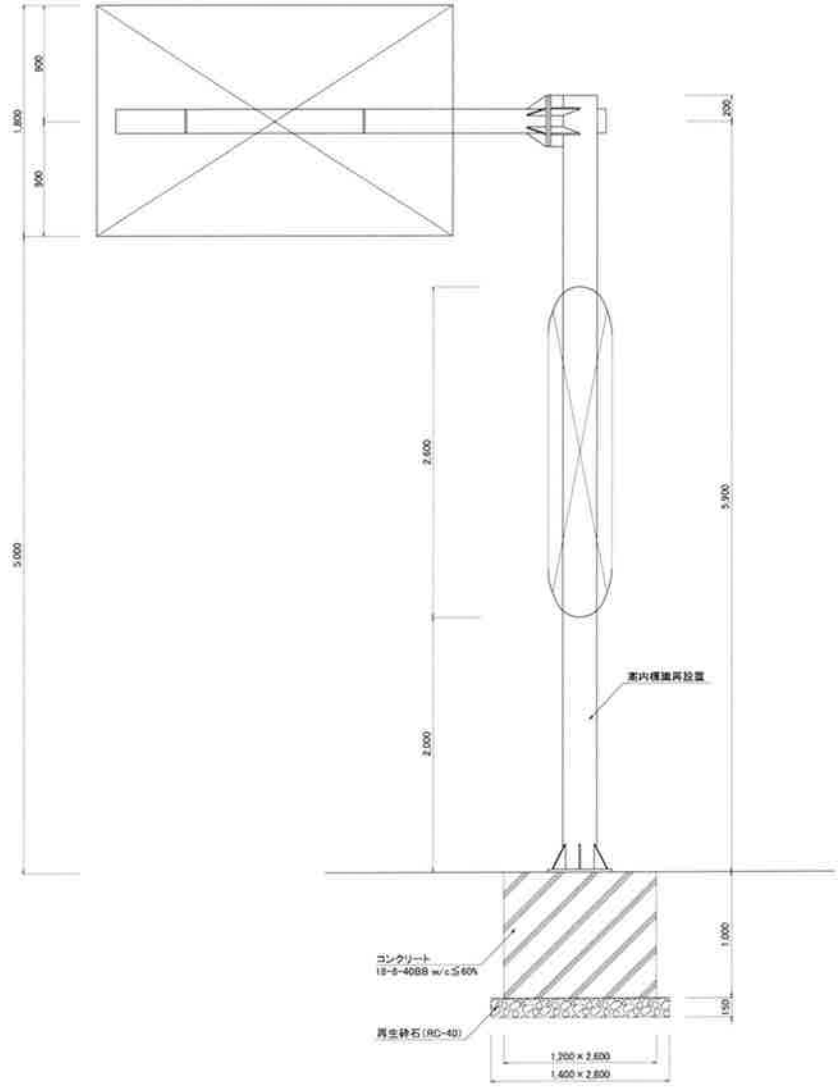

案内標識撤去
断 面 図

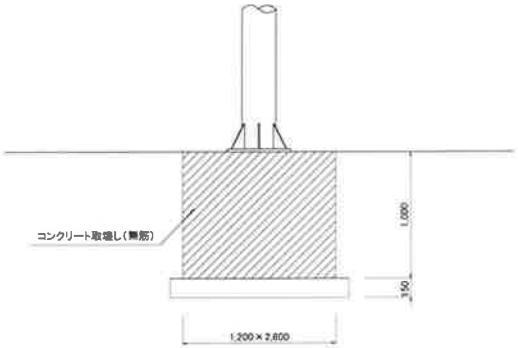

ﾍﾞｰｽﾌﾟﾚｰﾄ・ｱﾝｶｰﾎﾞﾙﾄ詳細図

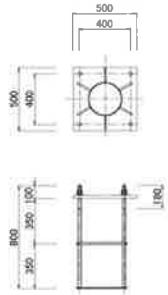

工 事 名	越後湯沢駅西口広場小公園整備工事		
図 面 名	詳細図 (16)		
作成年月日	平成 30 年 3 月		
縮 尺	1:20	図面番号	37 / 37
会 社 名	株式会社　国土開発センター		
湯 沢 町			

平成30年度

特記仕様書

建第４号　越後湯沢駅西口駅前広場小公園整備(その1)工事

湯沢町役場　地域整備部　建設課

施　工　条　件　総　括　表

建第４号　越後湯沢駅西口駅前広場小公園整備(その1)工事

下記項目、事項のうち○印欄は、工事施工にあたって制約等をうけることになるので明示する。
なお、明示事項に変更が生じた場合及び明示されていない制約等が発生したときは、甲（町）と協議し、適切な措置を講ずるものとする。

明示事項	施　工　条　件
Ⅰ工程関係	１．関連する別途発注工事あり ・工事名：　建第２号　越後湯沢駅西口駅前広場美装化(その1)工事 ・工事内容：　側溝、消雪ﾊﾟｲﾌﾟ美装化 ・影響個所：　ﾛｰﾀﾘｰ内 ・予定期間：　H30.9～H30.12
	２．施工時期、時間、方法の制限あり ・施工内容： ・施工時期： ・施工時間： ・施工方法：　工期短縮を図ること。
	３．関係機関協議による工程条件あり ・制約を受ける内容： ・協議内容： ・完了予定時期：
	４．関係機関協議の結果、特定条件による工程の影響あり ・項目： ・影響範囲：
	５．余裕工期を設定 ・工事着手時期：
	６．地下埋設物、埋蔵文化財の事前調査の必要あり ・項目： ・調査期間： ・移設期間：
	７．設計工程上見込んでいる休日等作業不能日数 ・日数(期間)：
	８．その他
Ⅱ用地関係	１．工事用地等の未処理部分あり ・処理見込時期： ・区間(範囲)：
	２．工事用地等の使用終了後の復旧方法指定あり
	３．工事用仮設道路、資機材置き場の借地指定あり ・場所、範囲： ・時期、期間： ・使用条件： ・復旧方法： ・その他：
	２．仮設ヤード(官有地等)の指定等あり ・場所、範囲： ・時期、期間： ・使用条件： ・復旧方法： ・その他：
	３．その他

施　工　条　件　総　括　表

明示事項	施　工　条　件
Ⅲ公害対策関係	①. 公害防止(騒音、振動、粉塵、排出ガス)の制限あり ・施工方法： ・建設機械、設備：　**建設機械は原則として排出ガス対策型を使用すること。** ・作業時間：
	2．水替、流入防止施設の必要あり ・内容： ・期間：
	3．濁水、湧水処理に対する特別な対策の必要あり ・処理施設： ・処理条件：
	4．騒音、振動、地盤沈下、地下水の枯渇、電波障害等により懸念される事業損失に対する調査の必要あり ・事前又は事後の別： ・調査時期： 未然防止の為必要な ・調査方法： ・範囲：
	5．その他
Ⅳ安全対策関係	1．交通安全施設等の指定あり ・内容： ・期間：
	2．近接作業制限あり（鉄道、ガス、水道、電気、電話等） ・内容： ・工法制限： ・作業時間制限：
	3．交通誘導員等の配置の指定、又は発破作業制限あり ・内容：
	4．防護施設（落石、雪崩、土砂崩落等）の必要あり ・内容：
	5．その他　**①交通誘導警備員B　90人計上。9月～11月に1人常駐させること。** **②警察等関係機関との協議により交通処理方法の変更が生じた場合は、事前に監督員と協議すること。**
Ⅴ工事用道路関係	1．一般道路（搬入路）の使用制限あり ・搬入経路： ・期間、時間帯： ・使用後の処置：
	2．仮設道路設置 ・安全施設： ・維持補修： ・工事完了後の「在置」又は「撤去」：
	3．その他

施　工　条　件　総　括　表

明示事項	施　工　条　件
Ⅵ仮設備関係	1．仮設備(仮橋、足場等)の他工事への転用、引継ぎ指定あり ・内容： ・期間： ・条件：
	2．仮設備の条件指定あり ・設計条件： ・構造： ・施工方法：
	3．その他
Ⅶ残土･産業廃棄物関係	○・別紙「建設副産物特記仕様書」のとおり
Ⅷ工事支障物件等	1．占用支障物件あり（電気、電話、水道、ガス等） ・内容、管理者： ・位置： ・移設時期： ・工事方法、防護：
	2．占用物件重複施工あり ・工事内容： ・期間：
	3．その他
Ⅸ薬液注入関係	1．薬液注入工法あり ・別紙条件明示による
Ⅹ その他	1．工事用資機材の保管、仮置き方法の指定あり ・場所： ・期間： ・保管方法：
	2．現場発生品あり ・品名、数量： ・現場内再使用の有無： ・搬出場所：
	3．支給材料及び貸与品あり ・品名、数量： ・引渡場所、期間：
	4．関係機関・自治体等の近接協議に係る条件及びその内容 ・条件： ・内容：
	5．架設工法の指定あり ・施工方法： ・施工条件：
	6．工事用電力の指定あり ・内容：
	7．新技術･新工法･特許工法の指定あり ・内容：
	3．その他

別紙１

平成１６年４月１日以降適用

建　設　副　産　物　特　記　仕　様　書

建第４号　越後湯沢駅西口駅前広場小公園整備(その1)工事

１．再生資材の利用

下記資材の使用に際し、再生資材を利用すること。

再生資材名	規格	使用箇所	再資源化施設名・所在地	備考

２．建設発生土の利用

盛土等に使用する発生土は、下記の工事からの建設発生土を利用するものとする。

発注機関	工事名	発生場所	施工会社名・連絡先	備考

３．建設発生土の搬出

工事の施工により発生する建設発生土は、下記の場所に搬出すること。

受入工事名／施設名称			
工事場所／施設所在地			
連絡先			
受入時間			
受入費用			
仮置場所の有無			
備考			

４．建設廃棄物の搬出

工事の施工により発生する廃棄物は、下記の場所に搬出するものとし積算している。

搬出する廃棄物名	アスファルト塊	コンクリート塊	建設発生木材	
処理施設名称	森下企業㈱湯沢ﾘｻｲｸﾙﾌﾟﾗﾝﾄ	森下企業㈱湯沢ﾘｻｲｸﾙﾌﾟﾗﾝﾄ	森下企業㈱湯沢ﾘｻｲｸﾙﾌﾟﾗﾝﾄ	
施設所在地	湯沢町大字湯沢	湯沢町大字湯沢	湯沢町大字湯沢	
連絡先	784-3371	784-3371	784-3371	
受入時間	8:00～17:00	8:00～17:00	8:00～17:00	
受入費用	有料	有料	有料	
備考	再資源化施設	再資源化施設	再資源化施設	

上表は積算上の条件であり、処理施設を指定するものではない。なお、請負者の提示する施設と異なる場合においても設計変更の対象としない。但し、現場条件や数量の変更等、請負者の責によるものでない事項についてはこの限りではない。

５．建設リサイクル法の対象工事において、特定建設資材廃棄物の再資源化等が完了したときは、法第１８条に基づき再資源化等完了報告書を提出すること。

６．自ら産業廃棄物を運搬・処分する以外は、委託契約書の写しを提出すること。

７．協議について

建設工事発注後に明らかになったやむを得ない事情により、上記の指定や条件によりがたい場合は、速やかに発注者に報告し、協議すること。

再生資源利用計画及び再生資源利用促進計画に関する取扱基準

再生資源利用及び再生資源利用促進計画に関しての取扱いは、下記によるものとする。
なお、再生資源利用計画書及び再生資源利用促進計画書の様式に関しては、別紙様式を参照のこと。

１　再生資源利用計画書

１－１　再生資源利用計画の作成が必要となる工事

再生資源利用計画書の提出を必要とする。
①　土　砂
②　砕　石
③　加熱アスファルト混合物

１－２　再生資源利用計画の内容

①　各建設資材ごとの利用量
②　①の利用量のうち再生資源の種類ごとの利用量
③　②に揚げるもののほか再生資源の利用に関する事項

１－３　再生質源利用計画の作成者

計画の作成は**元請業者**が責任をもって行うものとする。

１－４　建設工事完成後

元請業者は、再生資源利用計画の実施状況（実績）を記録する。

１－５　再生資源利用計画書の提出

計画書の提出は、**施工計画書に含めて提出**するものとする。なお、実施状況（実績）を記録した計画書は、**工事完成後速やかに提出**するものとする。

原則として「入力システム」を使用し、**フロッピーディスク及び印刷したもの(A4)**を提出する。

１－６　再生資源利用計面書の保存期間

元請業者は、再生資源利用計画及びその実施状況の記録について、当該建設工事の完成後**１年間保存**するものとする。

２再生資源利用促進計画書

２－１　再生資源利用促進計画の作成が必要となる工事

工事規模に開係なく、次の建設副産物が現場から発生又は搬出する全ての工事が再生資源利用促進計画書の提出を必要とする。

① 建設発生土
② コンクリート塊
③ アスファルト・コンクリート塊
④ 建設発生木材
⑤ 建設汚泥
⑥ 建設混合廃棄物

２－２　再生資源利用促進計書の内容

① 建設副産物の種類ごとの搬出量
② 建設副産物の種類ごとの再資源化施設または他の工事現場などへの搬出量
③ ②に掲げるもののほか建設副産物に係る再生資源の利用の促進に関する事項

２－３　再生資源利用促進計書の作成者

計画の作成は**元請業者**が責任をもって行うものとする。

２－４　建設工事完成後

元請業者は、再生資源利用促進計画の実施状況（実績）を記録する。

２－５　再生資源利用促進計画書の提出

計画書の提出は、**施工計画画に含めて提出**するものとする。なお、実施状況（実績）を記録した計画書(実績書)は、**工事完成後速やかに提出**するものとする。

原則として「入力システム」を使用し、**フロッピーディスク及び印刷したもの(A4)**を提出する。

２－６　再生資源利用促進計画書の保存期間

元請業者は、再生資源利用促進計画及びその実施状況の記録について、当該建設工事の完成後**１年間保存**するものとする。

「安全・訓練等の実施」に関する特記仕様書

１．安全・訓練等の実施

本工事の施工に際し、現場に即した安全・訓練等について工事着手後、原則として作業員全員の参加により月当り半日以上の時間を割り当て、下記の項目から実施内容を選択し、安全・訓練等を実施するものとする。

（１）安全活動のビデオ等視覚資料による安全教育
（２）本工事内容等の周知徹底
（３）土木工事安全施工技術指針等の周知徹底
（４）本工事における災害対策訓練
（５）本工事現場で予想される事故対策
（６）その他、安全・訓練等として必要な事項

２．安全・訓練等に関する施工計画の作成

施工に先立ち、作成する施工計画書に本工事の内容に応じた安全・訓練等の具体的な計画を作成し、監督職員に提出するものとする。

８．安全・訓練等の実施状況報告

安全・訓練等の実施状況をビデオ・写真等、または、工事報告（工事月報）に記録し、報告するものとする。

〔　参　考　〕

特記仕様書の実施項目の具体的内容は、以下を参考にするものとする。

（１）安全活動のビデオ等による視覚教育

（２）法律等の周知

・労働安全衛生法

・土木工事安全施工技術指針

・道路工事現場における標識施設等の設置基準

・維持修繕工事保安施設設置基準

・建設工事に伴う騒音振動対策技術指針

・市街地土木工事公衆災害防止対策要綱等

（３）工事内容等の周知

・仮設材（足場、支保工、矢板、H形鋼、山留工、覆工板等）

・設計上における留意点の周知

・橋梁架設工法の設計上における留意点の周知

・その他、設計上における留意点の周知

（４）安全衛生活動に関する手法の習得

・ＫＹ活動の必要性とその手法

・ツールボックスミーティングの必要性とその手法

・安全誘導のための講習

・その他の安全衛生活動に関する講習

（５）前月の反省と評価

・作業における不安全行動の指摘

・作業における注意事項（危険作業のある場合は、避難方法の周知）

・上記に対して、労働者からの意見発表

・事故発生の場合は、事故の分析と改善策の発表

（６）当月の作業内容と目標の徹底

（７）上記の係わる実践的指導

（８）その他安全衛生教育として必要な事項

工 事 数 量 総 括 表

越後湯沢駅西口駅前広場小公園整備（その1）工事

越後湯沢駅西口駅前広場小公園整備(その1)　数量総括表　No. 1

工　種	名　称	規　格	単位	数　量	備　考
[基盤整備]					
構造物取壊し工					
構造物取壊し					
	舗装版切断(1)	As舗装 t=40	m	15.6	
	舗装版切断(3)	As舗装 t=120	m	50.4	
	As舗装取壊し		m2	239.0	
	As殻運搬		m3	28.0	
	As殻処分		t	65.8	
	無筋Co取壊し・運搬		m3	47.6	
	無筋Co殻運搬		t	111.7	
	有筋Co取壊し・運搬		m3	11.5	
	有筋Co殻運搬		t	28.6	
	パイプ撤去部埋戻(1)	安定処理	m	81.6	
	製品Co取壊し・運搬		m3	3.3	
	製品Co殻運搬		t	8.4	
	鋼材撤去		kg	2,019.9	
構造物取外し					
	案内標識撤去		基	1.0	移設
伐採工					
	高木伐採-A	C≦0.20m	本	2.0	
	高木伐採-B	0.40m<C≦0.60m	本	2.0	
	高木伐採-C	0.60m<C≦0.90m	本	4.0	
	高木伐採-D	0.15m<C≦0.25m	本	1.0	
	高木伐採-E	0.15m<C≦0.25m	本	1.0	
	中木伐採-F	1.0m<H≦2.0m	本	1.0	
	中木伐採-G	2.0m<H	本	12.0	
	低木伐採	0.5m<H≦1.0m	m2	0.0	
造成工					
	掘削		m3	94.0	
	盛土		m3	32.6	
	残土処分		m3	69.7	

越後湯沢駅西口駅前広場小公園整備(その1)　数量総括表　No.2

工　種	名　称	規　格	単位	数　量	備　考
[施設整備]					
構造物土工					
	床掘		m3	36.6	
	埋戻		m3	28.3	
	残土処理		m3	8.3	
縁石工					
	縁石(1)	Fb-20 L600	m	10.7	
	縁石(2)	Fa-I型 L600	m	33.4	
	縁石(3)	Fc-20 L600	m	4.2	
	縁石(4)	切下げ型 両面 L600	m	0.6	
	縁石(5)	歩車道境界ﾌﾞﾛｯｸ B種 h=200 L=600	m	44.0	
	縁石(6)	歩車道境界ﾌﾞﾛｯｸ 切下げ型片面 h=20	m	6.9	
	縁石(7)	歩車道境界ﾌﾞﾛｯｸ 両面 h=200 L=600	m	1.5	
	見切り材	ｱﾙﾐ製 50/57×2000	m	5.7	
	袖壁		箇所	1.0	
散水消雪設備工					
	散水管-B	HIVPφ65	m	45.9	
	送水管-A	HIVPφ65	m	1.4	
	送水管-B	HIφ65	箇所	2.0	
	ドレーン	ﾄﾞﾚｰﾝﾉｽﾞﾙ 65A SUS製	箇所	5.0	
電気設備工					
	ハンドホール	H1-9 鉄蓋 R2K-60	箇所	2.0	
	引込柱	H=6300 φ165.2/φ101.6	基	1.0	
	分電盤		面	1.0	
	照明灯(2)	LED灯 16400lm H=8300	基	3.0	
	電線管	FEPφ30	m	99.1	
	電線	EM-CE-□5.5-2C	m	113.1	
	埋設シート	W=150 3倍	m	99.1	

越後湯沢駅西口駅前広場小公園整備(その1)　数量総括表　No.3

工　種	名　称	規　格	単位	数　量	備　考
ｻｰﾋﾞｽ施設工					
	サイン(1)		基	1.0	
	サイン(2)		基	1.0	
	サイン(3)		基	1.0	
管理施設工					
	車止め	可動式 門型 H=800 W=1000	基	5.0	

工 事 数 量 集 計 表

越後湯沢駅西口駅前広場
小公園整備(その1)

工事数量集計表

No.1

工種・名称・規格	単位	計算式	数量	備考
[基盤整備]				
構造物取壊し工				
構造物取壊し				
舗装版切断(1)	m	8.0+3.6+4.0	15.6	
舗装版切断(3)	m	9.3+12.6+6.0+1.3+2.9+4.7+4.9+2.4+6.3	50.4	
As舗装取壊し	m2	構造物取壊し数量集計表より	239.0	
As殻運搬	m3	〃	28.0	
As殻処分	t	〃	65.8	
無筋Co取壊し･運搬	m3	〃	47.6	
無筋Co殻運搬	t	〃	111.7	
有筋Co取壊し･運搬	m3	〃	11.5	
有筋Co殻運搬	t	〃	28.6	
パイプ撤去部埋戻(1)	m	〃	81.6	
製品Co取壊し･運搬	m3	〃	3.3	
製品Co殻運搬	t	〃	8.4	
鋼材撤去	kg	〃	2,019.9	
構造物取外し				
案内標識移設	基	〃	1.0	
伐採工				
高木伐採-A	本	撤去平面図(3)より	2.0	
高木伐採-B	本	〃	2.0	
高木伐採-C	本	〃	4.0	
高木伐採-D	本	〃	1.0	
高木伐採-E	本	〃	1.0	
中木伐採-F	本	〃	1.0	
中木伐採-G	本	〃	12.0	
低木伐採	㎡	0.4+2.8+2.4+6.3+2.4	14.3	

越後湯沢駅西口駅前広場 小公園整備(その1)	工　事　数　量　集　計　表			No.2
工種・名称・規格	単位	計　算　式	数　量	備　考
造成工				
掘削	m3	土工計算表より	94.0	
盛土	m3	〃	32.6	
残土処分	m3	(掘削＋構造物残土)－盛土	69.7	
[施設整備]				
構造物土工				
床掘	m3	構造物土工計算表より	36.6	
埋戻	m3	〃	28.3	
残土処理	m3	床掘－埋戻	8.3	
縁石工				
縁石(1)	m	2.1+7.8+0.8	10.7	
縁石(2)	m	33.4	33.4	
縁石(3)	m	4.2	4.2	
縁石(4)	m	0.6	0.6	
縁石(5)	m	39.4+2.7+1.9	44.0	
縁石(6)	m	6.9	6.9	
縁石(7)	m	1.5	1.5	
見切り材	m	5.7	5.7	
袖壁	箇所	1.0	1.0	
散水消雪設備工				
散水管-B	m	24.7+8.2+1.6+3.5+2.2+5.7	45.9	
送水管-A	m	1.4	1.4	
送水管-B	箇所	1.0+1.0	2.0	
ドレーン	箇所	1.0+2.0+1.0+1.0	5.0	

越後湯沢駅西口駅前広場
小公園整備(その1)

工事数量集計表

No.3

工種・名称・規格	単位	計算式	数量	備考
電気設備工				
ハンドホール	箇所	1.0+1.0	2.0	
引込柱	基	1.0	1.0	
分電盤	面	1.0	1.0	
照明灯(2)	基	1.0+1.0+1.0	3.0	
電線管	m	2.2+15.3+5.1+1.8+14.3+45.2+15.2	99.1	
電線	m	4.2+16.8+6.6+3.3+15.8+48.2+18.2	113.1	
埋設シート	m	2.2+15.3+5.1+1.8+14.3+45.2+15.2	99.1	
サービス施設工				
サイン(1)	基	1.0	1.0	
サイン(2)	基	1.0	1.0	
サイン(3)	基	1.0	1.0	
管理施設工				
車止め	基	5.0	5.0	

越後湯沢駅西口駅前広場 小公園整備(その1)	工事数量集計表 (散水消雪設備)			No.1
工種・名称・規格	単位	計算式	数量	備考
ノズルB φ65	個	13+4+1+2+1+4	25.0	散水管B
ソケット φ65	個	4+1	5.0	
90° エルボ φ65	個	1+4+4	9.0	
45° エルボ φ65	個	1+1	2.0	

取壊数量総括表

越後湯沢駅西口駅前広場
小公園整備(その1)

構造物取壊し数量集計表

NO.1

工種・名称	計算式	単位	数量-1	単量	単位	数量-2	備考
[As舗装版切断・取壊し]							
As舗装版切断(1)	8.0+3.6+4.0	m	15.6				
As舗装版切断(3)	9.3+12.6+6.0+1.3+2.9+4.7+4.9+2.4+6.3	m	50.4				
As舗装撤去(1) t=120	25.2+49.5+5.2+19.9+8.0+10.1+7.8+2.6+5.9+28.7+26.9+20.4+20.3	m2	230.5	0.120	m3	27.66	
脱As舗装版取壊しt=40	1.5+1.8+5.2	m2	8.5	0.040	m3	0.34	
	計		239.0	2.350	m3 t	28.00 65.80	
[無筋Co取壊し]							
ｺﾝｸﾘｰﾄ舗装撤去	12.3+4.0+7.0	m2	23.3	0.070	m3	1.63	
ｺﾝｸﾘｰﾄ擁壁撤去	76.6	m	76.6	0.397	m3	30.41	
ｽﾛｰﾌﾟ袖壁撤去	9.7	m	9.7	0.078	m3	0.76	
L型側溝撤去	50.0+6.2+1.7+1.7	m	59.6	0.122	m3	7.27	
U型側溝(1)撤去	1.2	m	1.2	0.144	m3	0.17	
U型側溝(2)撤去	2.4	m	2.4	0.281	m3	0.67	
サイン(1)撤去	1	基	1.0	0.087	m3	0.09	
サイン(3)撤去	1	基	1.0	0.022	m3	0.02	
引込柱撤去	1.0+1.0	基	2.0	0.245	m3	0.49	
照明灯A撤去	1.0+1.0+1.0+1.0+1.0	基	5.0	0.372	m3	1.86	
照明灯B撤去	1.0+1.0	基	2.0	0.372	m3	0.74	
照明灯C撤去	1.0+1.1	基	2.0	0.150	m3	0.30	
散水栓撤去	1	基	1.0	0.017	m3	0.02	
案内標識撤去	1	基	1.0	3.120	m3	3.12	
	計			2.350	m3 t	47.55 111.74	
[有筋Co取壊し]							
消雪パイプ撤去	81.6+45.6	m	127.2	0.090	m3	11.45	
	計			2.500	m3 t	11.45 28.63	
パイプ撤去部埋戻(1)(安定処理)	35.7+5.5+6.4+9.0+4.7+9.0+3.3+4.0	m	81.6				
パイプ撤去部埋戻(2)(砕石埋戻)	15.2+2.3+2.2+2.2+5.7+10.4+4.0+3.6	m	45.6				

越後湯沢駅西口駅前広場小公園整備(その1)

構造物撤去工 取壊し 数量集計表

NO.2

工種・名称	計算式	単位	数量-1	単量	単位	数量-2	備考
[製品Co取壊し]							
L型側溝撤去	50.0+6.2+1.7+1.7	m	59.6	0.056	m3	3.34	
					m3	3.34	
	計			2.500	t	8.35	
[鋼材撤去]							
U型側溝(1)撤去	1.2	m	1.2	41.200	kg	49.44	
U型側溝(2)撤去	2.4	m	2.4	41.200	kg	98.88	
サイン(1)撤去	1	基	1.0	45.980	kg	45.98	
サイン(2)撤去	1	基	1.0	113.502	kg	113.50	
サイン(4)撤去	1	基	1.0	22.490	kg	22.49	
道路標識撤去	1	基	1.0	17.790	kg	17.79	
引込柱撤去	1.0+1.0	基	2.0	23.880	kg	47.76	
照明灯A撤去	1.0+1.0+1.0+1.0+1.0	基	5.0	165.000	kg	825.00	
照明灯B撤去	1.0+1.0	基	2.0	220.000	kg	440.00	
照明灯C撤去	1.0+1.0	基	2.0	105.000	kg	210.00	
分電盤(1)撤去	1	面	1.0	11.990	kg	11.99	
分電盤(2)撤去	1	面	1.0	11.990	kg	11.99	
分電盤(3)撤去	1	面	1.0	15.020	kg	15.02	
手すり(1)撤去	1	箇所	1.0	48.960	kg	48.96	
手すり(2)撤去	1	箇所	1.0	61.110	kg	61.11	
	計				kg	2019.91	
[木材撤去]							
サイン(3)撤去	1	基	1.0	0.030	m3	0.03	
	計				kg	0.03	
[移設(取外し)]							
案内標識撤去	1	基	1.0				移設

土　工　計　算　表

越後湯沢駅西口駅前広場
小公園整備(その1)

土　工　計　算　表

測点	距離	掘削			盛土			備考
		断面	平均断面	立積	断面	平均断面	立積	
BP	0.000	0.000	—	—	0.000	—	—	
NO . 0 + 10.00	10.000	0.000	0.000	0.000	0.621	0.310	3.100	
NO . 1	10.000	3.879	1.940	19.400	0.658	0.640	6.400	
NO . 1 + 10.00	10.000	3.349	3.614	36.100	1.092	0.880	8.800	
NO . 2	10.000	1.888	2.619	26.200	0.785	0.940	9.400	
NO . 2 + 5.00	5.000	1.508	1.698	8.500	0.581	0.680	3.400	
EP	5.000	0.000	0.754	3.800	0.000	0.290	1.500	
合計	50.000			94.0			32.6	

構造物土工計算表

越後湯沢駅西口駅前広場
小公園整備(その1)

構造物土工計算表

名称	単位	数量	床掘		埋戻				備考
			単量	数量	単量	数量	単量	数量	
ﾊﾝﾄﾞﾎｰﾙ	箇所	2.0	1.50	3.00	0.93	1.86			
引込柱	箇所	1.0	2.63	2.63	2.08	2.08			
照明灯(2)	基	3.0	2.63	7.89	2.08	6.24			
電線管	m	99.1	0.13	12.88	0.13	12.88			
散水管-B	m	5.0	0.11	0.55	0.00	0.00			
送水管-A	m	0.0	0.11	0.00	0.00	0.00			
送水管-B	箇所	2.0	0.19	0.38	0.19	0.38			
サイン(1)	基	1.0	1.08	1.08	0.80	0.80			
サイン(2)	基	1.0	1.08	1.08	0.80	0.80			
サイン(3)	基	1.0	0.99	0.99	0.75	0.75			
案内標識移設	基	1.0	6.08	6.08	2.52	2.52			
合計				36.56		28.31			

植　栽　総　括　表

越後湯沢駅西口駅前広場
小公園整備(その1)

植　栽　総　括　表

工種	樹　木　名	規　　格	本数	単位	備　　考	計　算　式
[伐採]						
	高木-A	幹周：　～ 20cm未満	2.0	本		
	高木-B	幹周： 40cm以上 ～ 60cm未満	2.0	本		
	高木-C	幹周： 60cm以上 ～ 90cm未満	4.0	本		
	高木-D	幹周： 90cm以上 ～ 120cm未満	1.0	本		
	高木-E	幹周：120cm以上	1.0	本		
	中木-F	樹高：100cm以上 ～ 200cm未満	1.0	本		
	中木-G	樹高：200cm以上	12.0	本		
	低木-H	樹高： 50cm以上 ～ 100cm未満	14.3	m2		

単 位 数 量 計 算 書

縁石(1)

数　量　計　算　書

10m当たり

［略図］

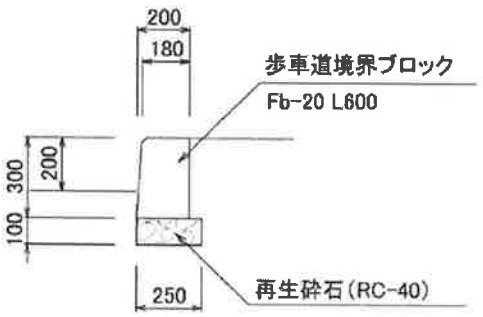

名　称	規　格	計　算　式	単位	数　量	備　考
歩車道境界ﾌﾞﾛｯｸ	Fb-20 L600	10/0.60	本	16.67	
再生砕石	RC-40　t=100	0.25x10	m2	2.50	

縁石(2)

数　量　計　算　書

10m当たり

［略図］

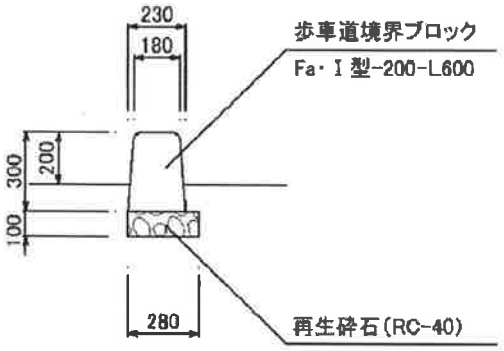

名　称	規　格	計　算　式	単位	数　量	備　考
歩車道境界ﾌﾞﾛｯｸ	Fa-I型-200-L600	10/0.60	本	16.7	
再生砕石基礎	RC-40　t=100	0.28x10	m2	2.8	

縁石(3)

数　量　計　算　書

10m当たり

［略図］

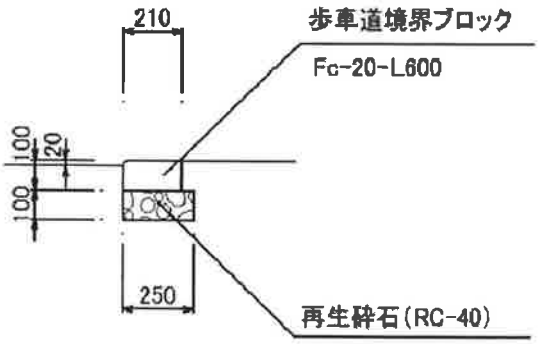

名　称	規　格	計　算　式	単位	数　量	備　考
歩車道境界ﾌﾞﾛｯｸ	Fc-20 L600	10/0.60	本	16.7	
再生砕石基礎	RC-40　t=100	0.25x10	m2	2.5	

縁石(4)　　数　量　計　算　書　　10m当たり

［ 略 図 ］

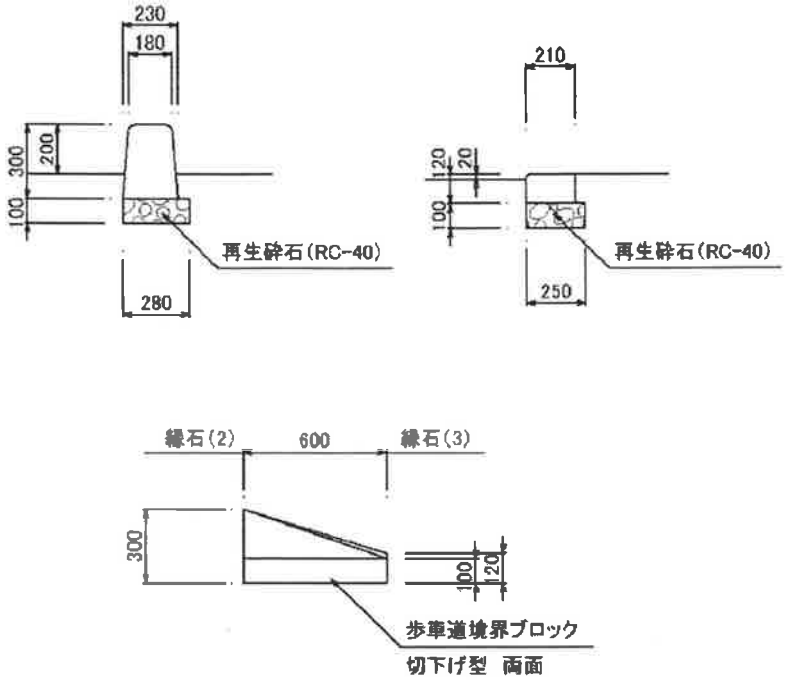

名　称	規　格	計　算　式	単位	数　量	備　考
歩車道境界ﾌﾞﾛｯｸ	切下げ型 両面 L600	10/0.60	本	16.7	
再生砕石基礎	RC-40　t=100	(0.25+0.28)/2x0.6/0.6x10	m2	2.7	

縁石(5)　　数　量　計　算　書　　10m当たり

［略図］

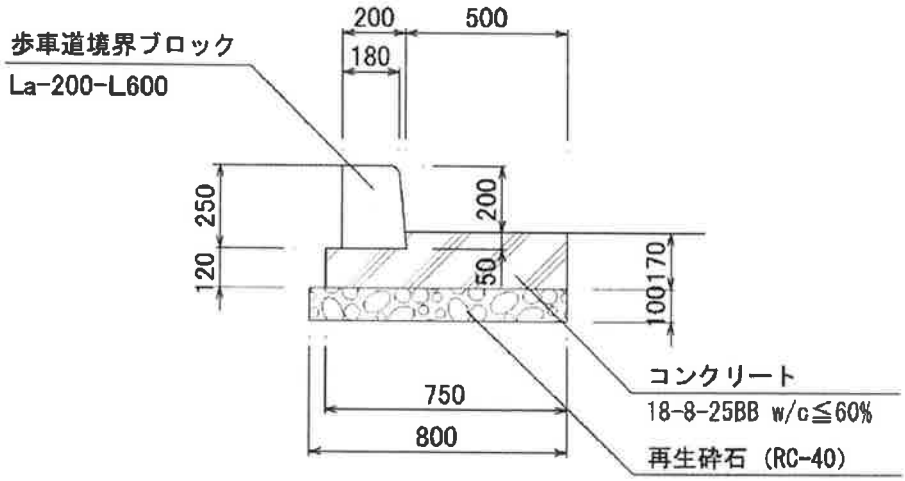

名　称	規　格	計　算　式	単位	数　量	備　考
基面整正		0.8x10	m2	8.00	
再生砕石基礎	RC-40　t=100	0.8x10	m2	8.00	
型枠		(0.17+0.12)x10	m2	2.90	
ｺﾝｸﾘｰﾄ	18-8-25BB W/C≦60%	(0.75x0.12+0.5x0.05)x10	m3	1.15	
歩車道境界ﾌﾞﾛｯｸ	La-200-L600	10/0.6	本	16.67	

縁石(6)　　数　量　計　算　書　　10m当たり

［略図］

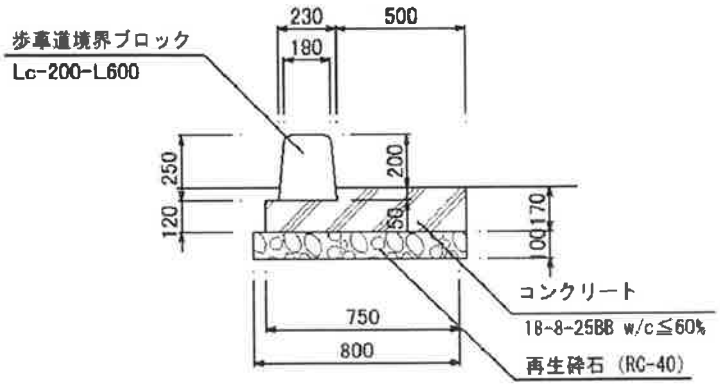

名　称	規　格	計　算　式	単位	数　量	備　考
基面整正		0.8x10	m2	8.00	
再生砕石基礎	RC-40　t=100	0.8x10	m2	8.00	
型枠		(0.17+0.12)x10	m2	2.90	
ｺﾝｸﾘｰﾄ	18-8-25BB W/C≦60%	(0.75x0.12+0.5x0.05)x10	m3	1.15	
歩車道境界ﾌﾞﾛｯｸ	Lc-200-L600	10/0.6	本	16.67	

縁石(7)　　数　量　計　算　書　　10m当たり

［略図］

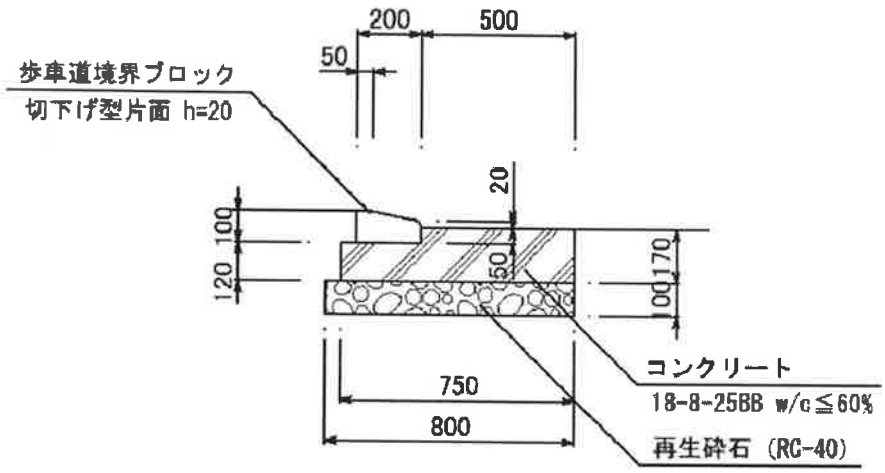

名　称	規　格	計　算　式	単位	数　量	備　考
基面整正		0.8x10	m2	8.00	
再生砕石基礎	RC-40　t=100	0.8x10	m2	8.00	
型枠		(0.17+0.12)x10	m2	2.90	
ｺﾝｸﾘｰﾄ	18-8-25BB W/C≦60%	(0.75x0.12+0.5x0.05)x10	m3	1.15	
歩車道境界ﾌﾞﾛｯｸ	h=20 切下げ型片面	10/0.6	本	16.67	

見切り材　　数　量　計　算　書　　10m当たり

［略図］

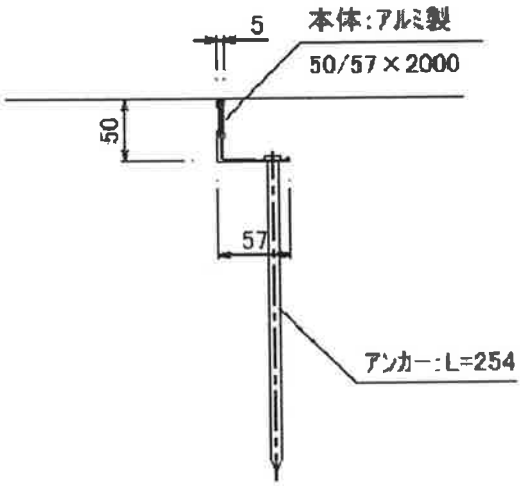

名　称	規　格	計　算　式	単位	数　量	備　考
本体	アルミ製 50/57×2000	10	m	10.0	

袖壁

数　量　計　算　書

10箇所当たり

［略図］

A-断面図

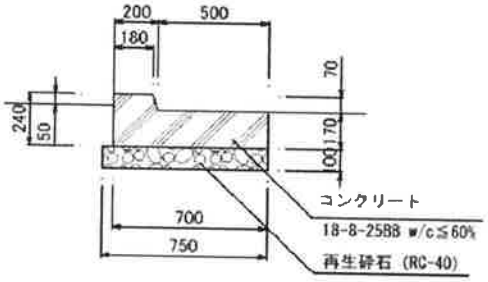

B-断面図

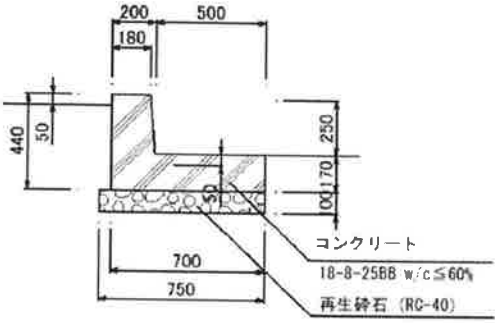

正面図

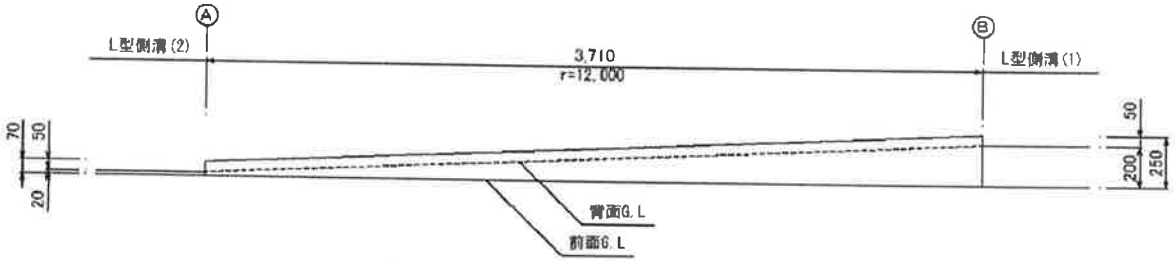

名　称	規　格	計　算　式	単位	数　量	備　考
再生砕石	RC-40　t=100	0.75x3.71x10	m2	27.83	
型枠		((0.17+(0.24+0.44)/2)x3.71+0.7x0.17x2+(0.18+0.2)/2x0.07+(0.18+0.2)/2x0.25)x10	m2	21.91	
コンクリート	18-8-25BB w/c≦60%	(0.7x0.17+((0.18+0.2)/2x0.07+(0.18+0.2)/2x0.25)/2)x3.71x10	m3	5.54	

散水管-B　　数　量　計　算　書　　10m当たり

［略図］

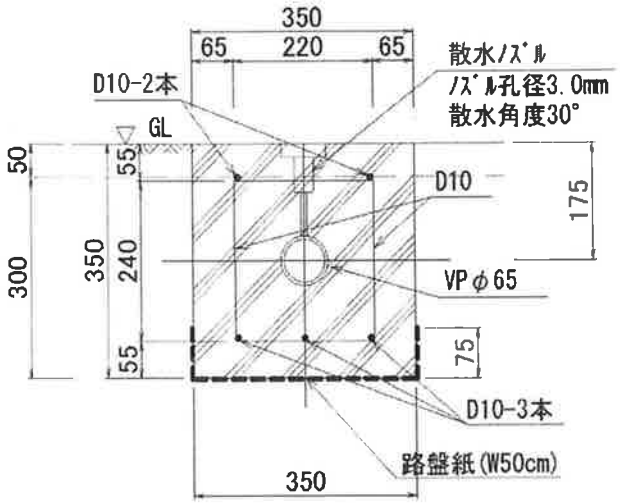

名　称	規　格	計　算　式	単位	数　量	備　考
基面整正		0.35x10	m2	3.50	
路盤紙		0.5x10	m2	5.00	
型枠		0.35x2x10	m2	7.00	
ｺﾝｸﾘｰﾄ	24-14-25BB W/C≦60%	(0.35^2-(0.065/2)^2x3.14)x10	m3	1.19	
鉄筋	D-10	詳細図(12)鉄筋質量表より 28kg/5.5x10	kg	50.91	
溶接金網	Φ-150×150	0.25x5.4/5.5x10	m2	2.45	
散水ﾉｽﾞﾙ	ﾉｽﾞﾙ孔径3.0mm 散水角度30°	4/5.5x10	個	7.27	
硬質塩化ビニル管	VPφ65	10	m	10.00	
目地材	10mm	0.35x0.35x10/5.5	m2	0.22	
床掘		0.35x0.3x10	m3	1.05	
埋戻し		0	m3	0.00	
残土処分		1.05-0/0.9	m3	1.05	

送水管-A

数　量　計　算　書

1式当たり

［略図］

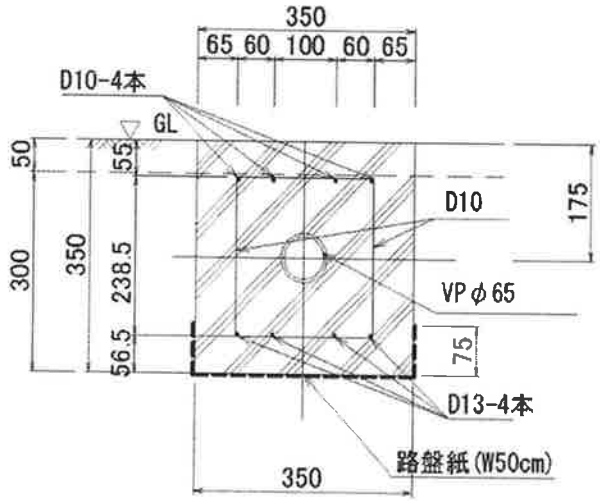

名　称	規　格	計　算　式	単位	数　量	備　考
基面整正		0.35x10	m2	3.50	
路盤紙		0.5x10	m2	5.00	
型枠		0.35x2x10	m2	7.00	
ｺﾝｸﾘｰﾄ	1930/8/25 W/C≦60%	(0.35^2-(0.065/2)^2x3.14)x10	m3	1.19	
鉄筋	D-10	詳細図(12)鉄筋質量表より 25kg/5.5x10	kg	45.45	
	D-13	詳細図(12)鉄筋質量表より 21kg/5.5x10	kg	38.18	
硬質塩化ビニル管	HIVPφ65	10	m	10.00	
目地材	10mm	0.35x0.35x10/5.5	m2	0.22	
床掘		0.35x0.3x10	m3	1.05	
埋戻し		0	m3	0.00	
残土処分		1.05-0/0.9	m3	1.05	

送水管-B　　数　量　計　算　書　　10箇所当たり

［略図］

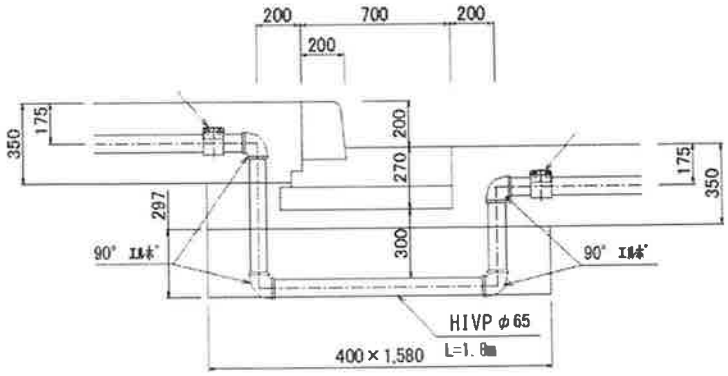

名　称	規　格	計　算　式	単位	数　量	備　考
ｽﾄﾚｰﾄﾌﾞｶｯﾌﾟﾘﾝｸﾞ		2x10	個	20.00	
90° ｴﾙﾎﾞ		4x10	個	40.00	
HIVP φ65		1.8x10	m	18.00	
床掘		0.4x0.297x1.58x10	m3	1.88	
埋戻し		床掘と同じ	m3	1.88	

ハンドホール　　数　量　計　算　書　　10m基たり

［略図］

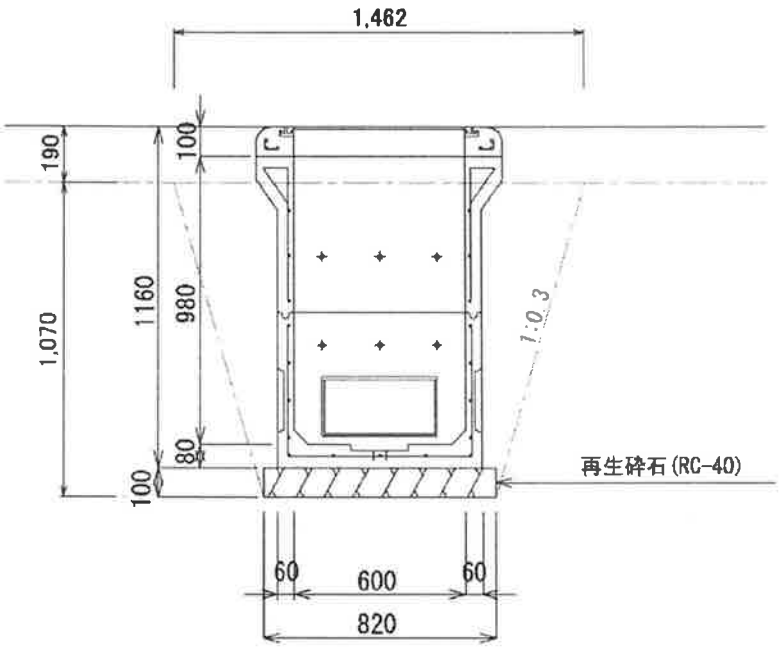

名　称	規　格	計　算　式	単位	数　量	備　考
基面整正		0.82^2x10	m2	6.72	
再生砕石基礎	RC-40　t=100	0.82^2x10	m2	6.72	
ﾊﾝﾄﾞﾎｰﾙ	600×600×900	10	基	10.00	
ﾊﾝﾄﾞﾎｰﾙ蓋	R2K-60(鉄蓋)	10	基	10.00	
床掘		(0.82^2+1.462^2)/2x1.07x10	m3	15.03	
埋戻し		15.03-(0.82^2x0.1+0.72^2x0.97)x10	m3	9.33	
残土処分		15.03-9.33/0.9	m3	4.66	

引込柱　　数　量　計　算　書　　10基当たり

［ 略 図 ］

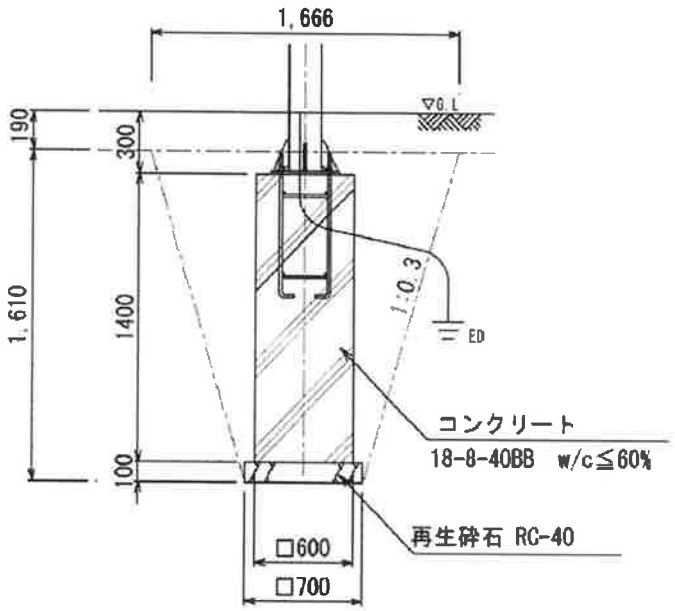

名　称	規　格	計　算　式	単位	数　量	備　考
基面整正		0.7^2x10	m2	4.90	
再生砕石基礎	RC-40　t=100	0.7^2x10	m2	4.90	
型枠		0.6x1.4x4x10	m2	33.60	
ｺﾝｸﾘｰﾄ	18-8-40BB W/C≦60%	0.6^2x1.4x10	m3	5.04	
引込柱	H=6300	10	基	10.00	
D種設置		10	本	10.00	
床掘		(0.7^2+1.666^2)/2x1.610x10	m3	26.29	
埋戻し		26.29-(0.7^2x0.1+0.6^2x1.4)x10	m3	20.76	
残土処分		26.29-20.76/0.9	m3	3.22	

照明灯(1)　　**数　量　計　算　書**　　10基当たり

［ 略 図 ］

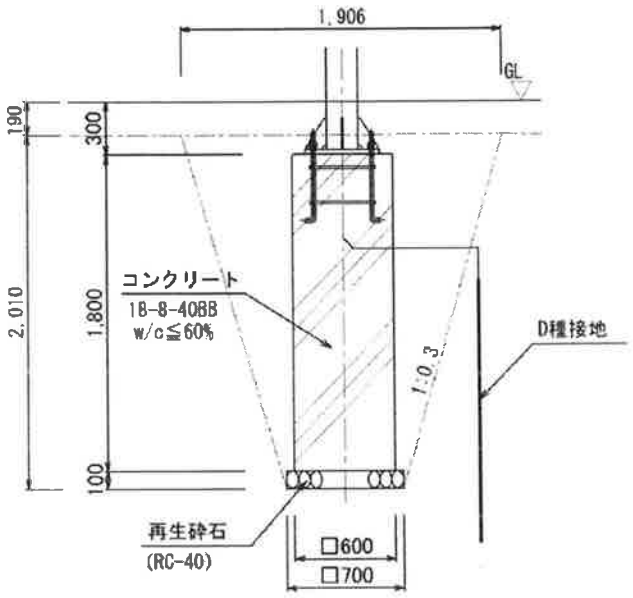

名　称	規　格	計　算　式	単位	数　量	備　考
基面整正		0.7^2x10	m2	4.90	
再生砕石基礎	RC-40　t=100	0.7^2x10	m2	4.90	
型枠		0.6x1.8x4x10	m2	43.20	
ｺﾝｸﾘｰﾄ	18-8-40BB W/C≦60%	0.6^2x1.8x10	m3	6.48	
照明灯(1)	H=12300	10	基	10.00	
D種設置	Ed	10	本	10.00	
床掘		(0.7^2+1.906^2)/2x2.01x10	m3	41.43	
埋戻し		41.43-(0.7^2x0.1+0.6^2x1.8)x10	m3	34.46	
残土処分		41.43-34.46/0.9	m3	3.14	

照明灯(2)　　数　量　計　算　書　　10基当たり

［ 略 図 ］

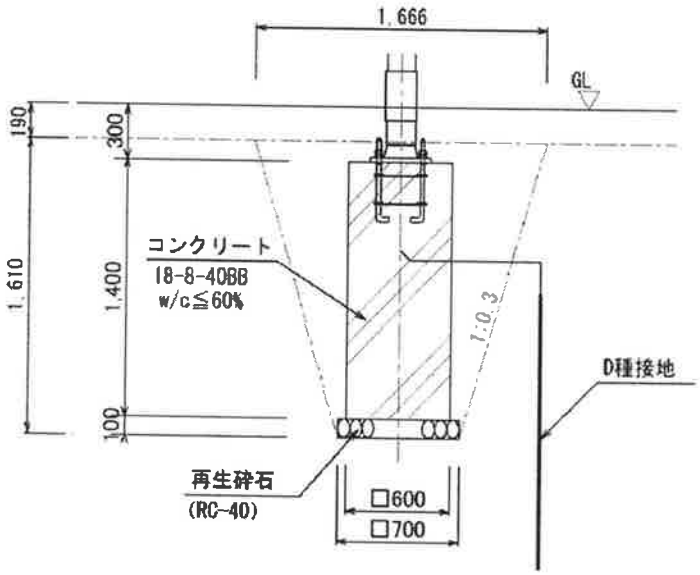

名　称	規　格	計　算　式	単位	数　量	備　考
基面整正		0.7^2x10	m2	4.90	
再生砕石基礎	RC-40　t=100	0.7^2x10	m2	4.90	
型枠		0.6x1.4x4x10	m2	33.60	
ｺﾝｸﾘｰﾄ	18-8-40BB W/C≦60%	0.6^2x1.4x10	m3	5.04	
照明灯(3)	H=8300	10	基	10.00	
D種設置	Ed	10	本	10.00	
床掘		(0.7^2+1.666^2)/2x1.610x10	m3	26.29	
埋戻し		26.29-(0.7^2x0.1+0.6^2x1.4)x10	m3	20.76	
残土処分		26.29-20.76/0.9	m3	3.22	

電線管　　数　量　計　算　書　　10m当たり

［略図］

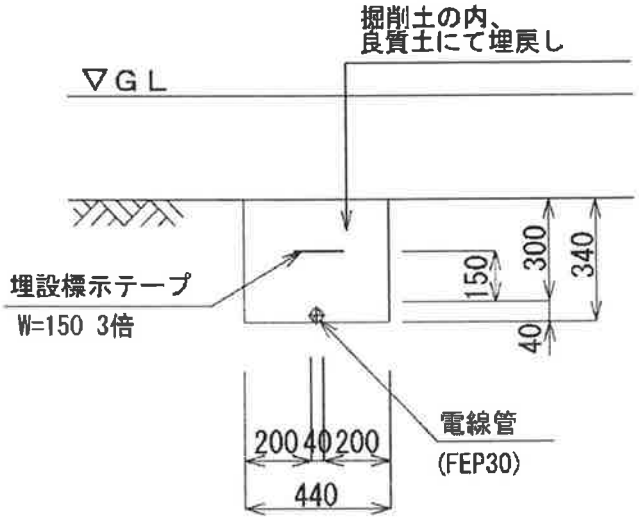

名　称	規　格	計　算　式	単位	数　量	備　考
電線管	FEP30	10	m	10.00	
床掘		0.44x0.3x10	m3	1.32	
埋戻し		床掘と同じ	m3	1.32	

車止め

数　量　計　算　書

10基当たり

［略図］

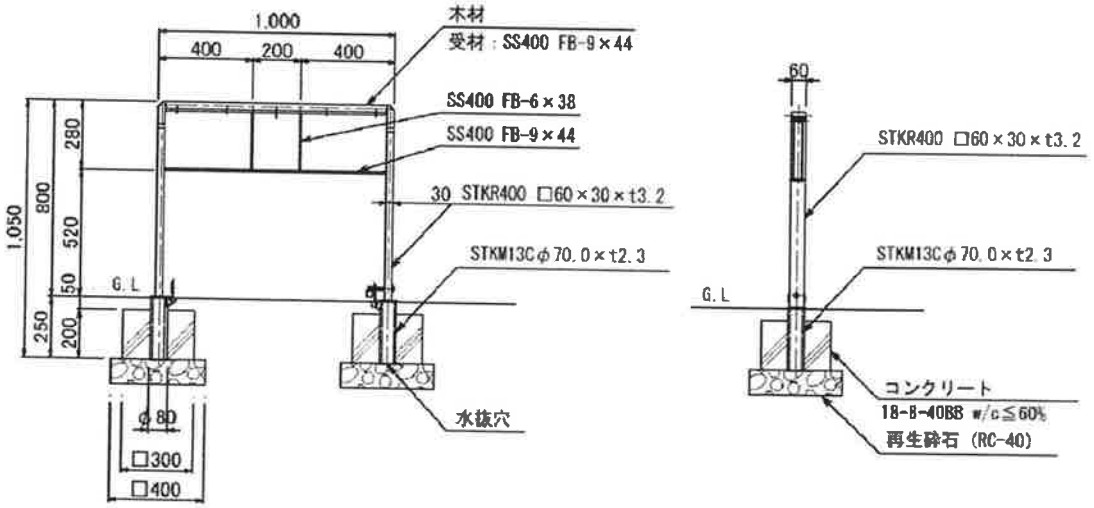

名　称	規　格	計　算　式	単位	数　量	備　考
再生砕石	RC-40 t100	0.4^2x2x10	m2	3.20	
型枠		0.3x0.2x4x2x10	m2	4.80	
コンクリート	18-8-40BB w/c≦60%	(0.3^2-(0.08/2)^2x3.14)x0.2x10	m3	0.17	
車止め		10	基	10.00	

サイン(1)　　**数　量　計　算　書**　　10基当たり

［略図］

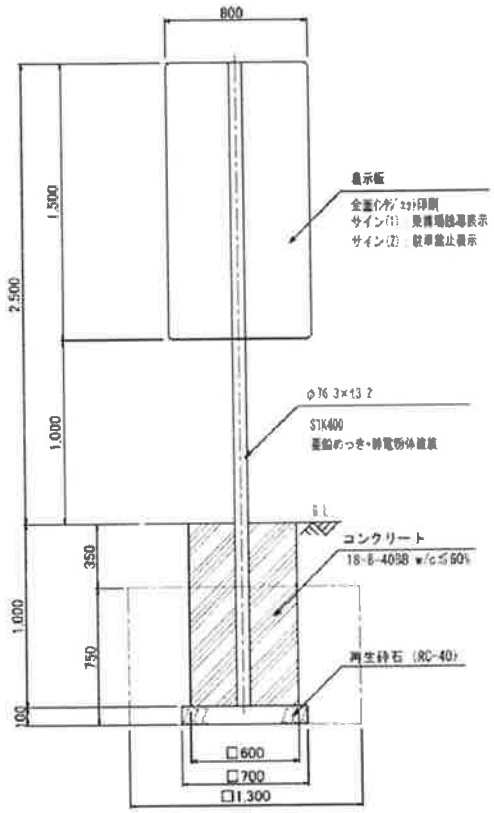

名　称	規　格	計　算　式	単位	数　量	備　考
再生砕石	RC-40 t100	0.7^2x10	m2	4.90	
型枠		0.6x1.0x4x10	m2	24.00	
コンクリート	18-8-40BB w/c≦60%	(0.6^2-(0.0763/2)^2x3.14)x1.0x10	m3	3.55	
サイン(1)	本体	10	基	10.00	
床掘		1.2^2x0.75x10	m3	10.80	
埋戻し		10.8-(0.7^2x0.1+0.6^2x0.65)x10	m3	7.97	
残土処分		10.8-7.97/0.9	m3	1.94	

サイン(2)　　**数　量　計　算　書**　　10基当たり

［略図］

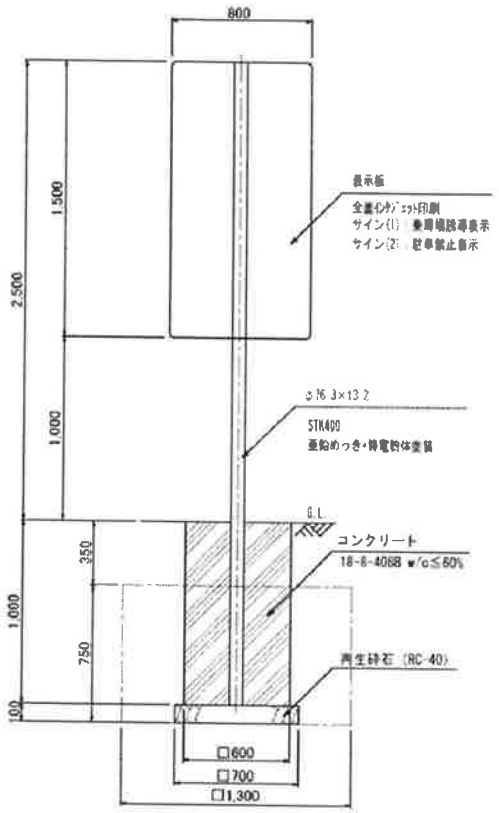

名　称	規　格	計　算　式	単位	数　量	備　考
再生砕石	RC-40 t100	0.7^2x10	m2	4.90	
型枠		0.6x1.0x4x10	m2	24.00	
コンクリート	18-8-40BB w/c≦60%	(0.6^2-(0.0763/2)^2x3.14)x1.0x10	m3	3.55	
サイン(2)	本体	10	基	10.00	
床掘		1.2^2x0.75x10	m3	10.80	
埋戻し		10.8-(0.7^2x0.1+0.6^2x0.65)x10	m3	7.97	
残土処分		10.8-7.97/0.9	m3	1.94	

サイン(3)　　数　量　計　算　書　　10基当たり

［略図］

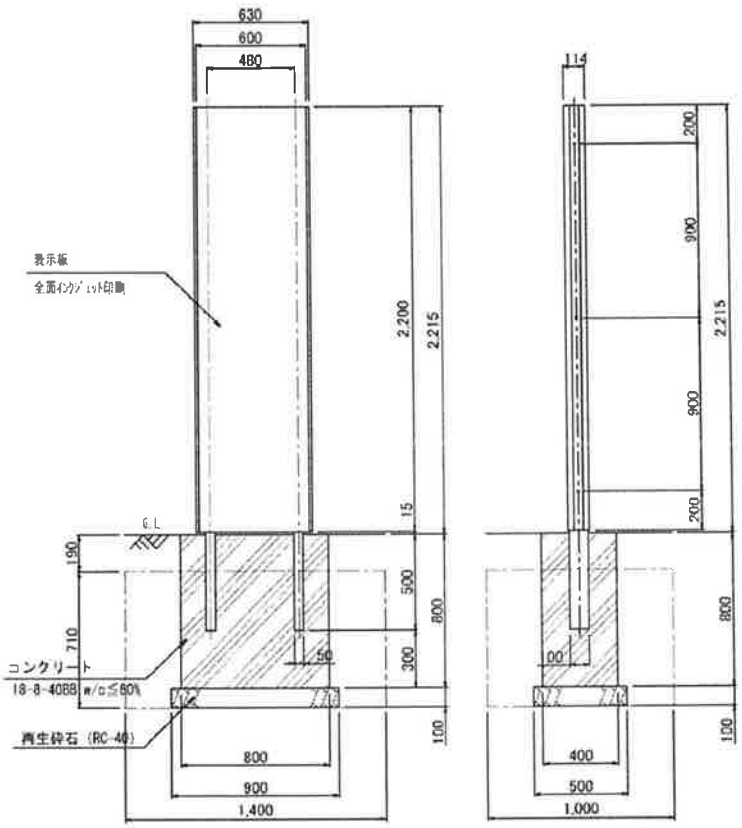

名　称	規　格	計　算　式	単位	数　量	備　考
再生砕石	RC-40 t100	0.9x0.5x10	m2	4.50	
型枠		(0.8+0.4)x0.8x2x10	m2	19.20	
コンクリート	18-8-40BB w/c≦60%	(0.9x0.4x1.0-0.05x0.1x0.5)x10	m3	3.58	
サイン(3)	本体	10	基	10.00	
床掘		1.4x1.0x0.71x10	m3	9.94	
埋戻し		9.94-(0.9x0.5x0.1+0.8x0.4x0.61)x10	m3	7.54	
残土処分		9.94-7.54/0.9	m3	1.56	

案内標識移設

数　量　計　算　書

10基当たり

［ 略 図 ］

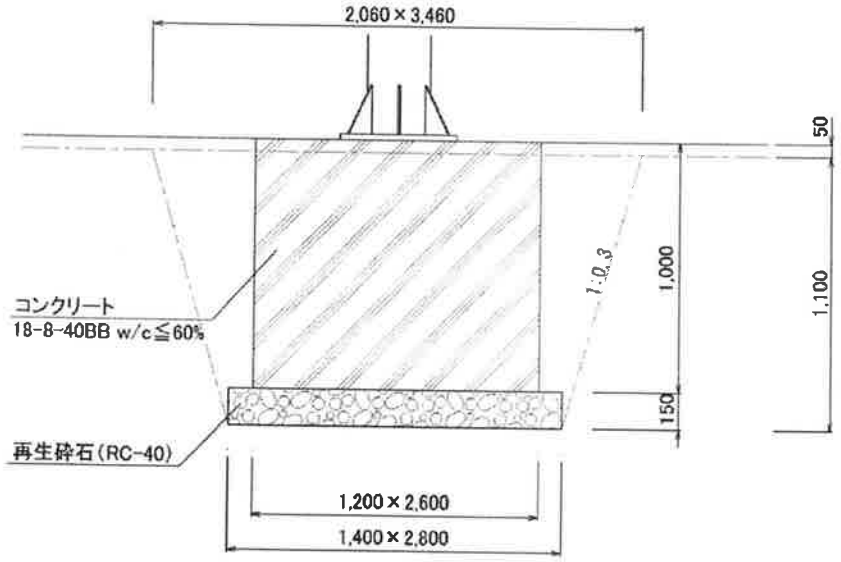

名　称	規　格	計　算　式	単位	数　量	備　考
基面整正		1.4x2.8x10	m2	39.20	
再生砕石基礎	RC-40　t=150	1.4x2.8x10	m2	39.20	
型枠		(1.2+2.6)x1.0x2x10	m2	76.00	
ｺﾝｸﾘｰﾄ	18-8-40BB W/C≦60%	1.2x2.6x1.0x10	m3	31.20	
案内標識		10	基	10.00	再設置
床掘		(1.4x2.8+2.06x3.46)/2x1.1x10	m3	60.76	
埋戻し		60.76-(1.4x2.8x0.15+1.2x2.6x0.95)x10	m3	25.24	
残土処分		60.76-25.24/0.9	m3	32.72	

脱色ｱｽﾌｧﾙﾄ舗装撤去　　数　量　計　算　書　　100m²当たり

［ 略 図 ］

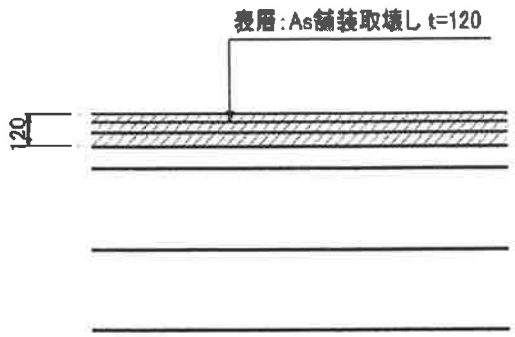

名　称	規　格	計　算　式	単位	数　量	備　考
As舗装取壊し	t=120	0.12x100	m3	12.0	

脱色ｱｽﾌｧﾙﾄ舗装撤去　　数　量　計　算　書　　100m²当たり

［略図］

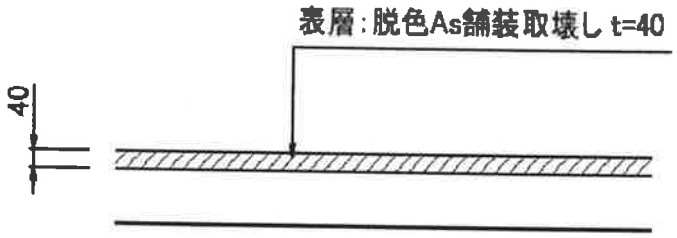

名称	規格	計算式	単位	数量	備考
脱色As舗装取壊し	t=40	0.04x100	m3	7.0	

コンクリート舗装撤去

数　量　計　算　書

100m2当たり

［略図］

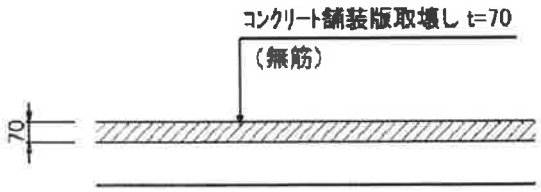

名　称	規　格	計　算　式	単位	数　量	備　考
Co舗装版取壊し	t=70	0.07x100	m3	7.0	

コンクリート擁壁撤去

数　量　計　算　書

10m当たり

［略図］

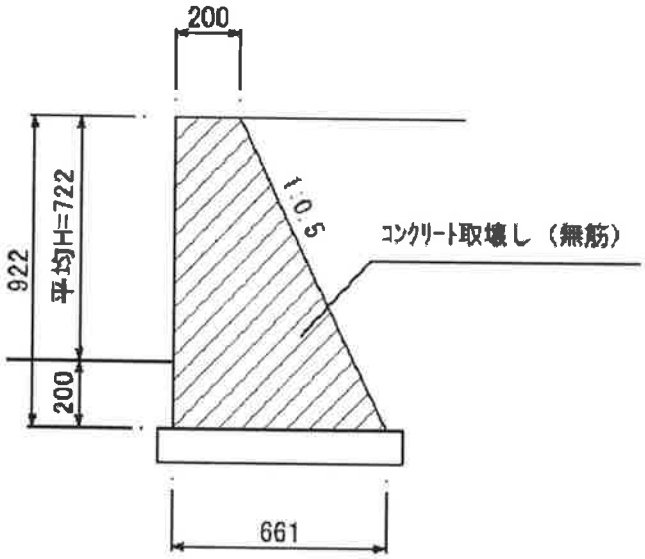

名　称	規　格	計　算　式	単位	数　量	備　考
無筋Co取壊し		(0.2+0.661)/2x0.922x10	m	3.97	

スロープ袖壁撤去　　数　量　計　算　書　　10m当たり

［略図］

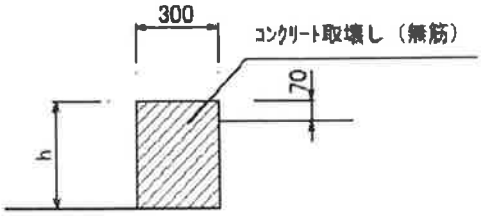

名　称	規　格	計　算　式	単位	数　量	備　考
無筋Co取壊し		0.3x0.259x10	m3	0.78	
平均h		((0.05+0.37)/2x6.12+0.37x1.6+(0.37+0.27)/2x2.02)/(6.12+1.6+2.02)	m	0.259	

L型側溝撤去

数　量　計　算　書

10m当たり

［ 略 図 ］

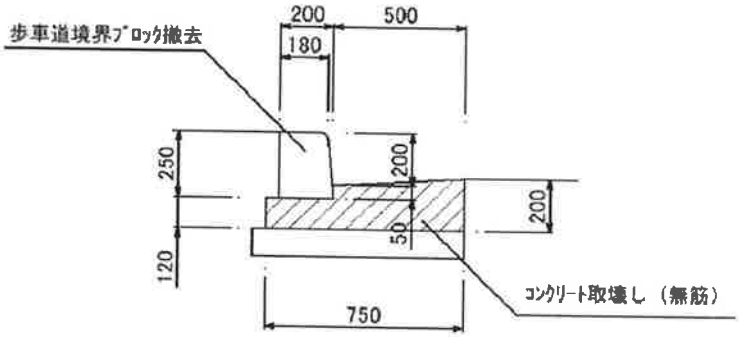

名　称	規　格	計　算　式	単位	数　量	備　考
無筋Co取壊し		CAD計測 0.122x10	m3	1.22	
製品Co取壊し	歩車道境界ﾌﾞﾛｯｸ B種 h=200	CAD計測 0.056x10	m3	0.56	

サイン(1)撤去　　**数　量　計　算　書**　　10基当たり

［略図］

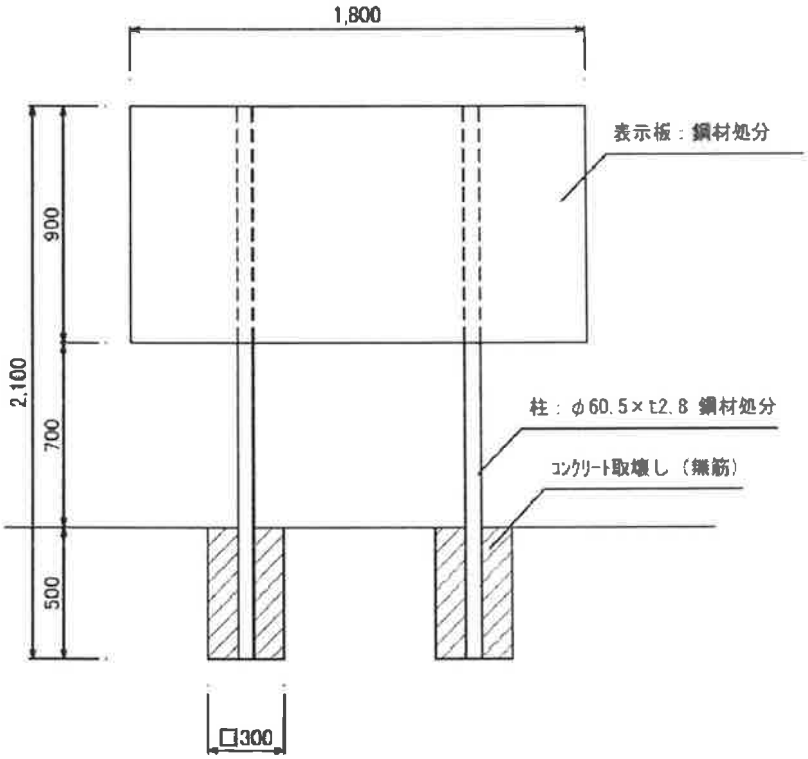

名　称	規　格	計　算　式	単位	数　量	備　考
無筋Co取壊し		(0.3^2-(0.0605/2)^2x3.14)x0.5x2x10	m3	0.87	
鋼材処分	表示板 1800×900×t2.3	18.06kg/m2x1.8x0.9x10	kg	292.6	
	φ60.5×t2.8	3.98kg/mx2.1x2x10	kg	167.2	

サイン(2)撤去

数　量　計　算　書

10基当たり

［略図］

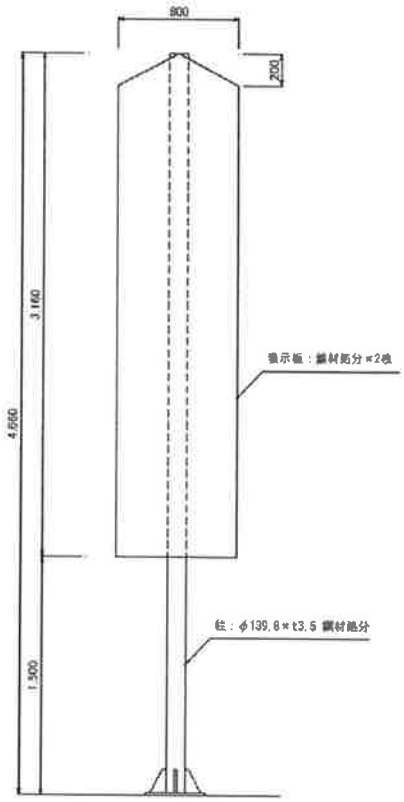

名　称	規　格	計　算　式	単位	数　量	備　考
鋼材処分	表示板 1800×900×t2.3	18.06kg/m2x1.8x0.9x2x10	kg	585.14	
	φ139.8×t3.5	11.8kg/mx4.66x10	kg	549.88	

サイン(3)撤去　　数　量　計　算　書　　10基当たり

［略図］

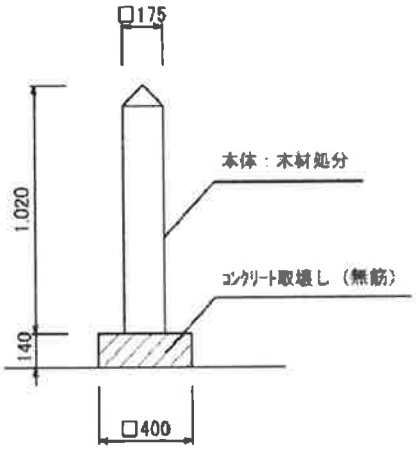

名　称	規　格	計　算　式	単位	数　量	備　考
無筋Co取壊し		0.4^2x0.14x10	m3	0.22	
木材処分		(0.175^2x1.02-0.175^2x0.175x1/4)x10	m3	0.30	

サイン(4)撤去

数　量　計　算　書

10基当たり

［略図］

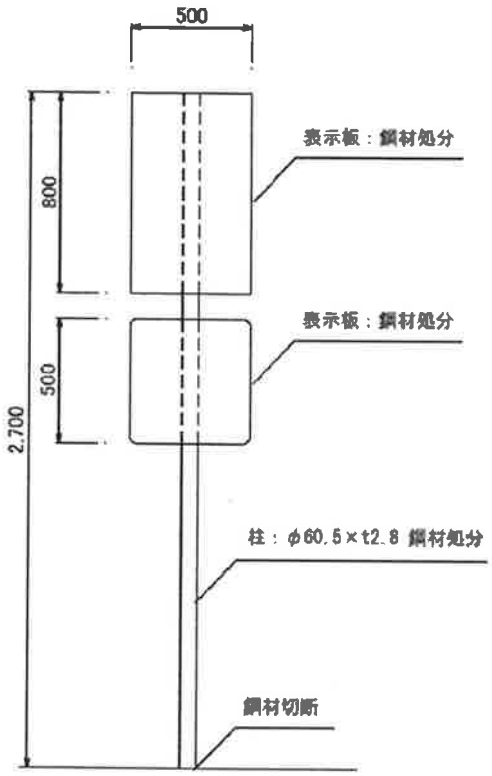

名　称	規　格	計　算　式	単位	数　量	備　考
鋼材処分	φ60.5×t2.8	3.98kg/mx2.7x10	kg	107.5	
	表示板 500×500×t2.3	18.06kg/m2x0.5x0.5x10	kg	45.2	
	表示板 500×800×t2.3	18.06kg/m2x0.5x0.8x10	kg	72.2	

道路標識撤去　　数　量　計　算　書　　10基当たり

［略図］

名　称	規　格	計　算　式	単位	数　量	備　考
鋼材処分	φ60.5×t2.8 L=3050	3.98kg/mx3.05x10	kg	121.4	
	L-40×t3×300	1.83kg/mx0.3x10	kg	5.5	
	表示板 φ600	18.06kg/m2x0.3^2x3.14x10	kg	51.0	

消雪パイプ撤去

数　量　計　算　書

10m当たり

［略図］

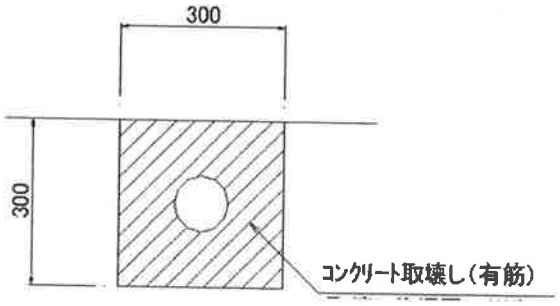

名　称	規　格	計　算　式	単位	数　量	備　考
有筋Co取壊し		0.3x0.3x10	m3	0.9	

パイプ撤去部埋戻(1)　　数　量　計　算　書　　10m当たり

［ 略 図 ］

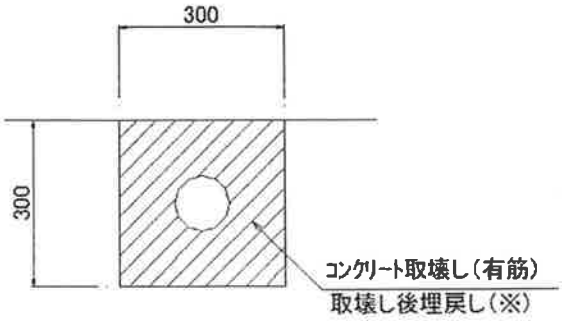

※取壊し後の埋戻し材は下記とする
・パイプ撤去埋戻(1)については安定処理路盤材

名　称	規　格	計　算　式	単位	数　量	備　考
安定処理材 コンクリート	30-12-25BB	0.3x0.3x10	m3	0.9	

引込柱撤去

数　量　計　算　書

10基当たり

［略図］

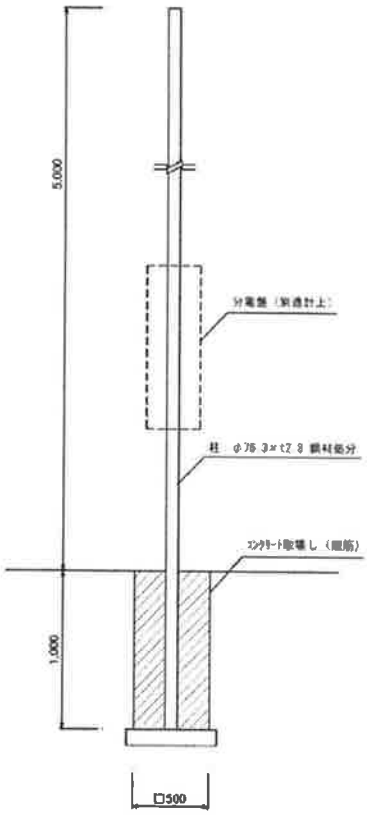

名　称	規　格	計　算　式	単位	数　量	備　考
無筋Co取壊し		(0.5^2-(0.0763/2) ^2x3.14)x1x10	m3	2.45	
鋼材処分	φ76.3×t2.8	3.98kg/mx6.0x10	kg	238.8	

照明灯-A撤去

数　量　計　算　書

10基当たり

［略図］

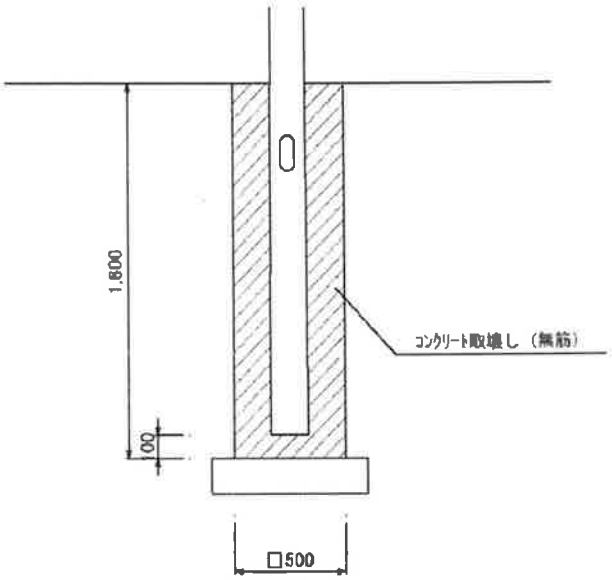

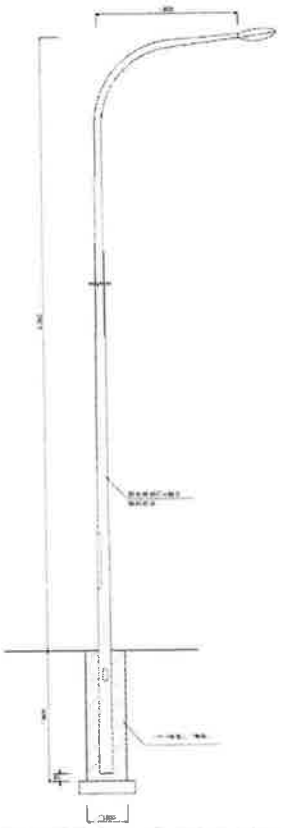

名　称	規　格	計　算　式	単位	数　量	備　考
無筋Co取壊し		(0.5^2x1.6-(0.154/2)^2x3.14x1.5)x10	m3	3.72	
鋼材処分	灯具:約20kg ﾎﾟｰﾙ:約145kg	20+145	kg	165.00	

照明灯-B撤去

数　量　計　算　書

10基当たり

［ 略 図 ］

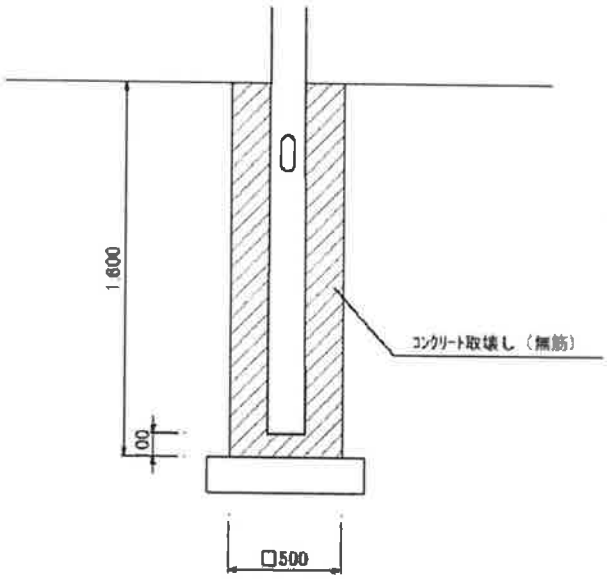

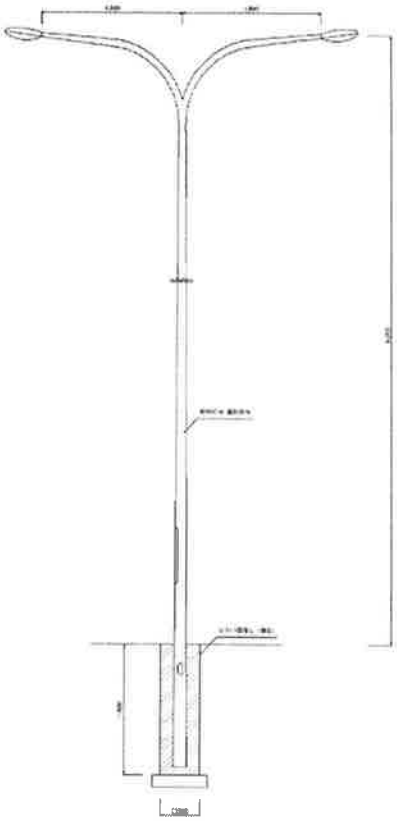

名　称	規　格	計　算　式	単位	数　量	備　考
無筋Co取壊し		(0.5^2x1.6-(0.154/2)^2x3.14x1.5)x10	m3	3.72	
鋼材処分	灯具:約20kg×2 ﾎﾟｰﾙ:約180kg	20x2+180	kg	220.00	

照明灯-C撤去　　**数　量　計　算　書**　　10基当たり

［略図］

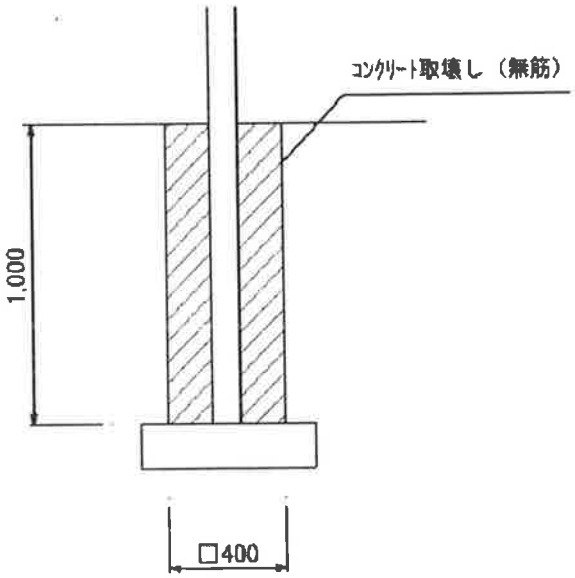

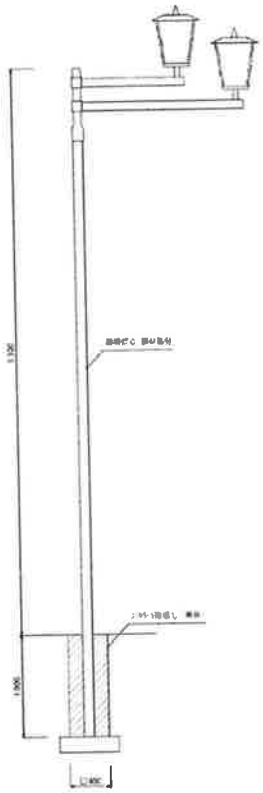

名　称	規　格	計　算　式	単位	数　量	備　考
無筋Co取壊し		(0.4^2-0.1^2x1.0)x10	m3	1.50	
鋼材処分	灯具：約15kgx2 ﾎﾟｰﾙ、ｱｰﾑ：約75kg	15x2+75	kg	105.00	

手すり(1)撤去

数　量　計　算　書

10箇所当たり

［略図］

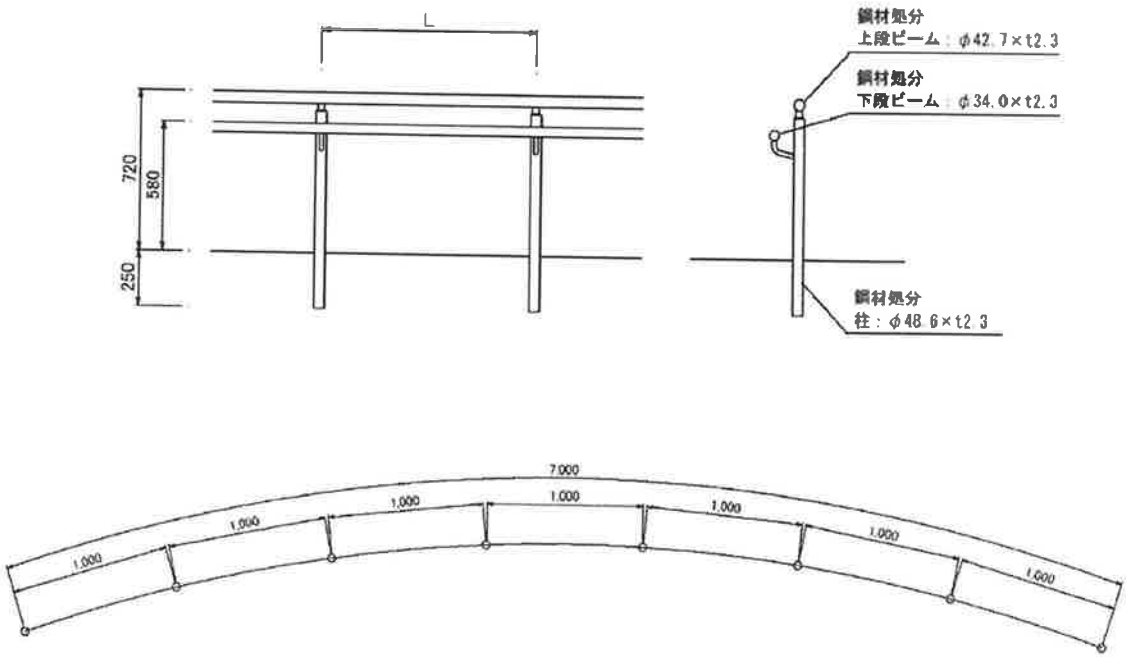

名　称	規　格	計　算　式	単位	数　量	備　考
鋼材処分	上段ビーム φ42.7×t2.3	2.29kg/mx7.0x10	kg	160.3	
	下段ビーム φ34.0×t2.3	1.80kg/mx7.0x10	kg	126.0	
	柱 φ48.6×t2.3	2.62kg/mx0.97x8x10	kg	203.3	

手すり(2)撤去　　**数　量　計　算　書**　　10箇所当たり

［略図］

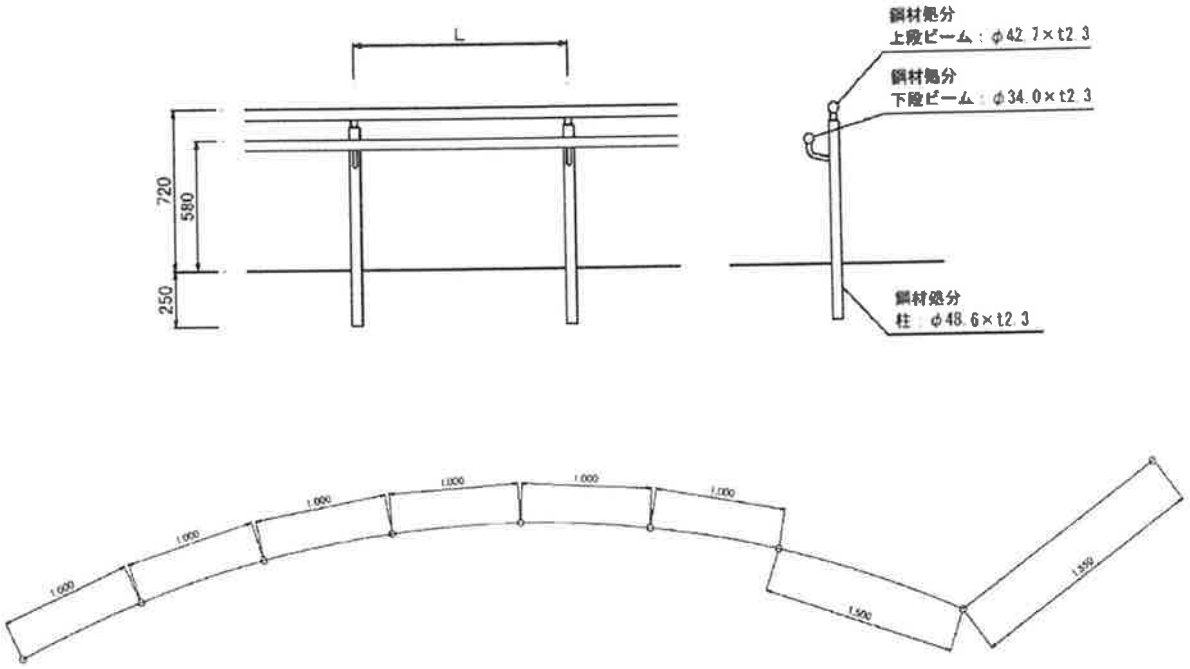

名　称	規　格	計　算　式	単位	数　量	備　考
鋼材処分	上段ビーム φ42.7×t2.3	2.29kg/mx9.35x10	kg	214.1	
	下段ビーム φ34.0×t2.3	1.80kg/mx9.35x10	kg	168.3	
	柱 φ48.6×t2.3	2.62kg/mx0.97x9x10	kg	228.7	

案内標識移設

数　量　計　算　書

10基当たり

［略図］

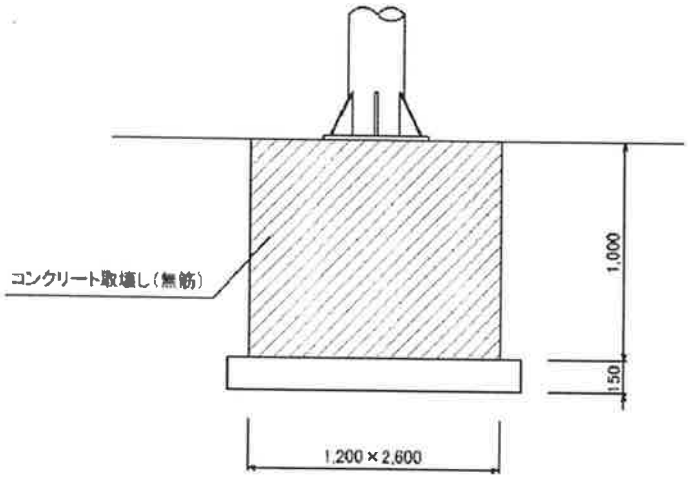

名　称	規　格	計　算　式	単位	数　量	備　考
無筋Co取壊し		1.2x2.6x1.0x10	m3	31.20	
本体		10	基	10.00	再利用

散水栓撤去　　数　量　計　算　書　　10箇所当たり

［ 略 図 ］

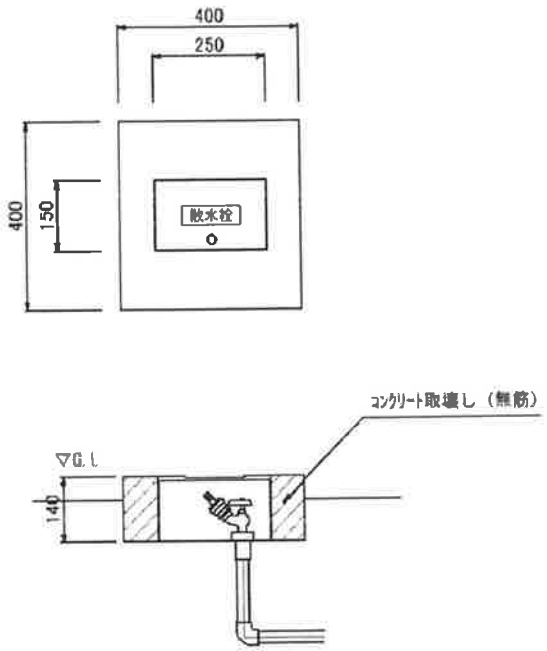

名　称	規　格	計　算　式	単位	数　量	備　考
無筋Co取壊し		(0.4^2-0.25x0.15)x0.14x10	m3	0.17	

分電盤(1)撤去

数　量　計　算　書

1面当たり

［略図］

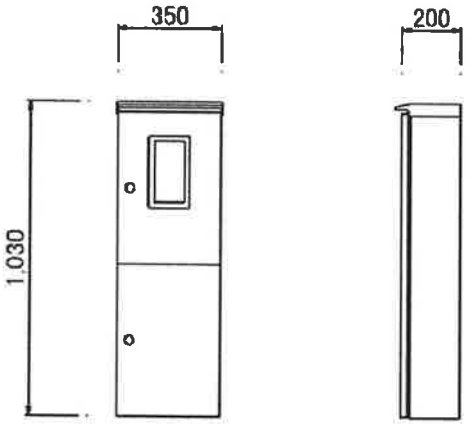

名　称	規　格	計　算　式	単位	数　量	備　考
鋼材処分	鋼板t=1.2相当 9.42kg/m2	((0.35+0.2)x1.03x2+0.35x0.2x2)x9.42	kg	11.99	

分電盤(2)撤去　　数　量　計　算　書　　1面当たり

［略図］

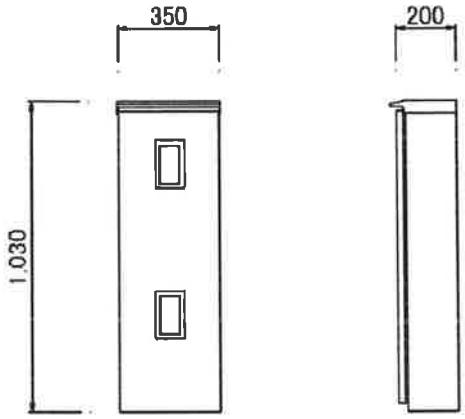

名　称	規　格	計　算　式	単位	数　量	備　考
鋼材処分	鋼板t=1.2相当 9.42kg/m2	((0.35+0.2)x1.0x2+0.35x0.2x2)x9.42	kg	11.68	

分電盤(3)撤去

数　量　計　算　書

1面当たり

［略図］

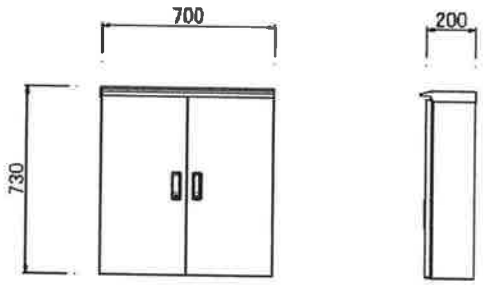

名　称	規　格	計　算　式	単位	数　量	備　考
鋼材処分	鋼板t=1.2相当 9.42kg/m2	((0.7+0.2)x0.73x2+0.7x0.2x2)x9.42	kg	15.02	