別紙3　点検表記録様式

様式1（その1）

橋梁名・所在地・管理者名等

橋梁名	路線名	所在地	起点側	緯度	36°　55′　27″
				経度	138°　50′　31″
2-36号橋 （フリガナ）ﾆﾉｻﾝｼﾞｭｳﾛｸｺﾞｳｷｮｳ	町道添名3号線	新潟県湯沢町大字土樽			

管理者名	点検実施年月日	路下条件	代替路の有無	自専道or一般道	緊急輸送道路	占用物件（名称）
新潟県湯沢町	2018.8.17	その他　用水路	有	一般道	その他	無し

部材単位の診断（各部材毎に最悪値を記入）

点検者	開発技建（株）	点検責任者	鈴木　徹

点検時に記録					措置後に記録		
部材名		判定区分（Ⅰ～Ⅳ）	変状の種類（Ⅱ以上の場合に記載）	備考（写真番号、位置等が分かるように記載）	措置後の判定区分	変状の種類	措置及び判定実施年月日
上部構造	主桁	Ⅲ	鉄筋露出	写真1、Mg01			
	横桁						
	床版						
下部構造		Ⅰ					
支承部		Ⅱ	ゴム支承の機能障害	写真2、Bh02			
その他		Ⅱ	路面の凹凸	写真3、Pm01			

道路橋毎の健全性の診断（判定区分Ⅰ～Ⅳ）

点検時に記録		措置後に記録	
（判定区分）	（所見等）	（再判定区分）	（再判定実施年月日）
Ⅲ	橋の機能に支障が生じる可能性があり、早期に措置を講ずべき		

全景写真（起点側、終点側を記載すること）

架設年次	橋長	幅員
不明	4m	7.75m

起点側

終点側

※架設年次が不明の場合は「不明」と記入する。

状況写真（損傷状況）
○部材単位の判定区分がⅡ、Ⅲ又はⅣの場合には、直接関連する不具合の写真を記載の
○写真は、不具合の程度が分かるように添付すること。

上部構造（ 主桁、Mg01 ）【判定区分： Ⅲ 】	上部構造（ 横桁 ）【判定区分： 】
上部構造（ 床板 ）【判定区分： 】	下部構造【判定区分： Ⅰ 】

状況写真（損傷状況）
○部材単位の判定区分がⅡ、Ⅲ又はⅣの場合には、直接関連する不具合の写真を記載の
○写真は、不具合の程度が分かるように添付すること。

支承部、Bh02【判定区分：　Ⅱ　】	その他、Pm01【判定区分：　Ⅱ　】
【判定区分：　　】	【判定区分：　　】

小規模橋梁点検調書（1.橋梁概略諸元）

橋梁番号（分割番号）	236 -0	フリガナ	ニノサンジュウロクゴウキョウ
		橋梁名	2-36号橋
上下線	分離なし		
歩・車	車道橋		

市町村	湯沢町	管理区分	3	最新点検年月	2018/8

路線情報

道路種別	その他市町村道
路線名	添名3号線
道路規格	種　級　設計速度　km/h
緊急輸送道路	指定無し

構造諸元共通情報

路面位置		上路
上部工構造形式		床版橋
上部工材料		RC橋
床版材料		RC床版
下部工基礎		
橋長		3.6 m　最大支間長　m
連数・径間数		連　／　1 径間
幅員構成	総幅員	8.15 m　／　拡幅部 なし
	内訳	車道 7.75 m　歩道 0.00 m
適用示方書		
橋格		
重要度区分（耐震）		
設計荷重		
耐荷荷重		
架設年次		不明　年　月　竣工

維持管理情報

橋梁種別		橋	
有料区分		一般（無料）橋	
センサス		年次　区間番号	
交通量		台/日　大型車　台/日	
交通制限状況		通行制限無し	
迂回路		あり	
交差種別/名称		その他	用水路
河川種別/管理者			
第三者被害危険性	道路管理者	なし	
	鉄道管理者	なし	
塩害区分		外	
海岸線からの概算距離		56.50 km	
凍結防止剤散布計画		なし	
塩害対策	塗装の有無	なし	
	対策の有無	なし	
鋼部材防食	防食工法		
	塗装面積	m^2（高欄含む全塗装面積）	

位置情報

地区			
架橋位置	起点側	湯沢町	大字土樽
	終点側	湯沢町	大字土樽
距離標		K	
経度・緯度		E 138 -50 -31.28　N 36 -55 -28.00	
道路台帳番号		図面番号　区間順序番号 -	

位置図

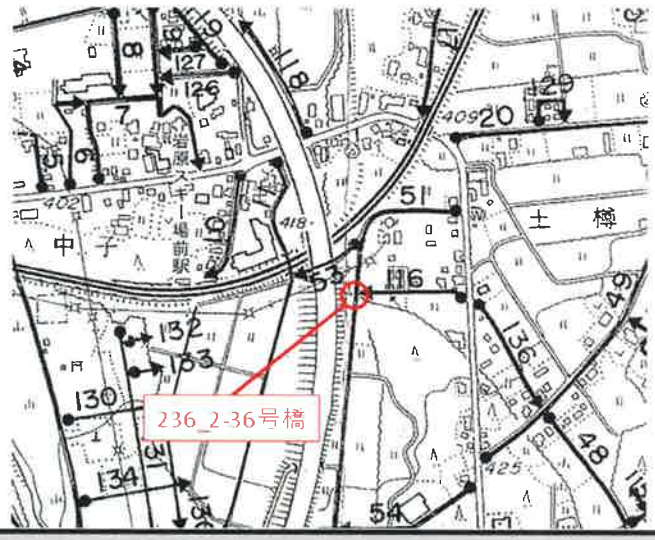

現地写真　全景（桁がわかる側面の写真）

現地写真　近景（路面のわかる写真）

備考

・本橋は徒歩・梯子にて点検を行った
・本橋は(上流側/下流側)防護柵が設置されていない

マイクロフィルム番号	- ～ -

橋梁番号（分割番号）	236 -0	フリガナ	ニノサンジュウロクゴウキョウ	上下線	分離なし
		橋梁名	2-36号橋	歩・車	車道橋

小規模橋梁点検調書（2.総合検査結果）

市町村	湯沢町	点検日	2018/8/17

総合検査結果

会社名	開発技建株式会社	橋梁点検者	大橋　忠弘

2-36号橋は架設年次不明の橋である。

・主桁の鉄筋露出は広範囲に発生しており腐食が著しい。中性化やかぶり不足が原因であると考えられる。早急に補修（断面修復）を行う必要がある。
・支承のゴム支承の機能障害は予防保全的に補修することが望ましい。
・地覆の欠損は予防保全的に補修することが望ましい。
・舗装の路面の凹凸は、車両や人の通行に影響を与える可能性があるため、B2判定であるが早期に補修が必要である。
・防護柵、排水装置は設置されていない。

損傷の概要

大区分	中区分	小区分	健全度区分（最も悪いもの）	損傷の種類
上部工	主構造		C3	剥離・鉄筋露出
支承部	支承		B2	ゴム支承の機能障害
路上	地覆		B2	変形・欠損
	縁石		B2	変形・欠損
	舗装		B2	路面の凹凸

【参考】概略対策計画費用

上部工	下部工	支承部	路上	その他	合計
1,050,000	0	322,500	217,000	0	1,589,500

橋梁番号（分割番号）	236 -0	フリガナ 橋梁名	ニノサンジュウロクゴウキョウ 2-36号橋	上下線 歩・車	分離なし 車道橋	径間番号	－

小規模橋梁点検調書（3.径間別一般図）

市町村	湯沢町	点検日	2018/8/17

全体一般図

一　般　図

2-36号橋

側　面　図

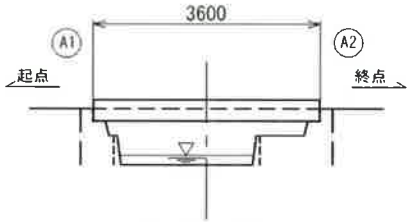

断　面　図

平　面　図

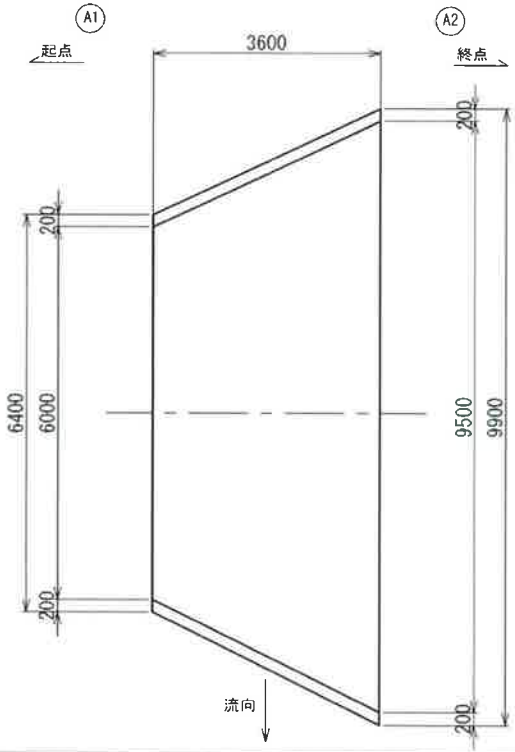

橋梁番号（分割番号）	236 -0	フリガナ 橋梁名	ニノサンジュウロクゴウキョウ 2-36号橋	上下線 歩・車	分離なし 車道橋	径間番号	1

小規模橋梁点検調書（3-2.径間別一般図）

市町村	湯沢町	点検日	2018/8/17

径間別一般図

一　般　図

2-36号橋

側　面　図

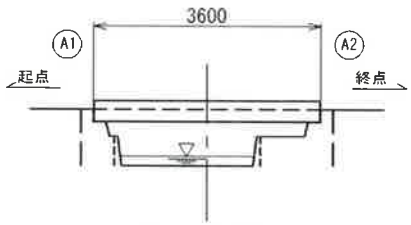

断　面　図

平　面　図

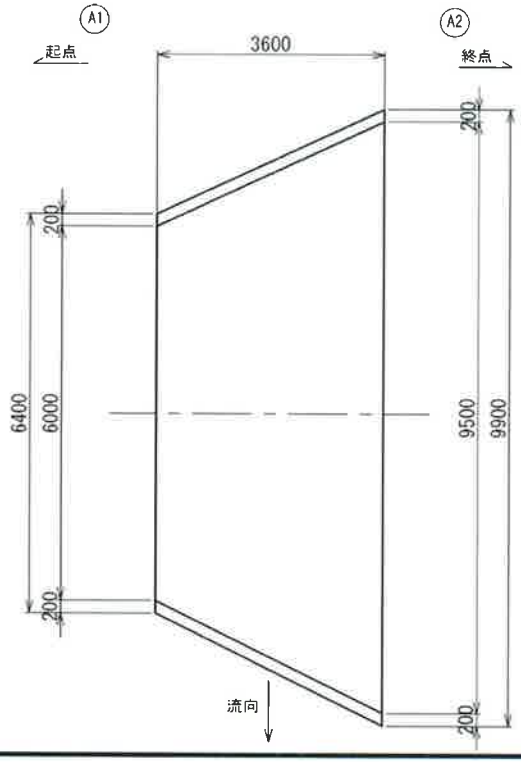

橋梁番号（分割番号）	236 -0	フリガナ 橋梁名	ニノサンジュウロクゴウキョウ 2-36号橋	上下線 歩・車	分離なし 車道橋	径間番号	1

小規模橋梁点検調書（4.現地状況写真）

市町村	湯沢町	点検日	2018/8/17

現地状況写真

写真番号	1	撮影年月日	2018/8/17
写真説明	正面	写真ファイル名	RIMG0001.JPG

メモ

A1⇒A2

写真番号	2	撮影年月日	2018/8/17
写真説明	側面	写真ファイル名	RIMG0018.JPG

メモ

左側A1
下流側より撮影

写真番号	3	撮影年月日	2018/8/17
写真説明	橋面	写真ファイル名	RIMG0010.JPG

メモ

A1⇒A2

写真番号	4	撮影年月日	2018/8/17
写真説明	桁下	写真ファイル名	RIMG0024.JPG

メモ

下流側⇒上流側

橋梁番号（分割番号）	236 -0	フリガナ 橋梁名	ニノサンジュウロクゴウキョウ 2-36号橋	上下線 歩・車	分離なし 車道橋	径間番号	1

小規模橋梁点検調書（5.損傷図）

市町村	湯沢町	点検日	2018/8/17

損傷図

2-36号橋
桁 下 図

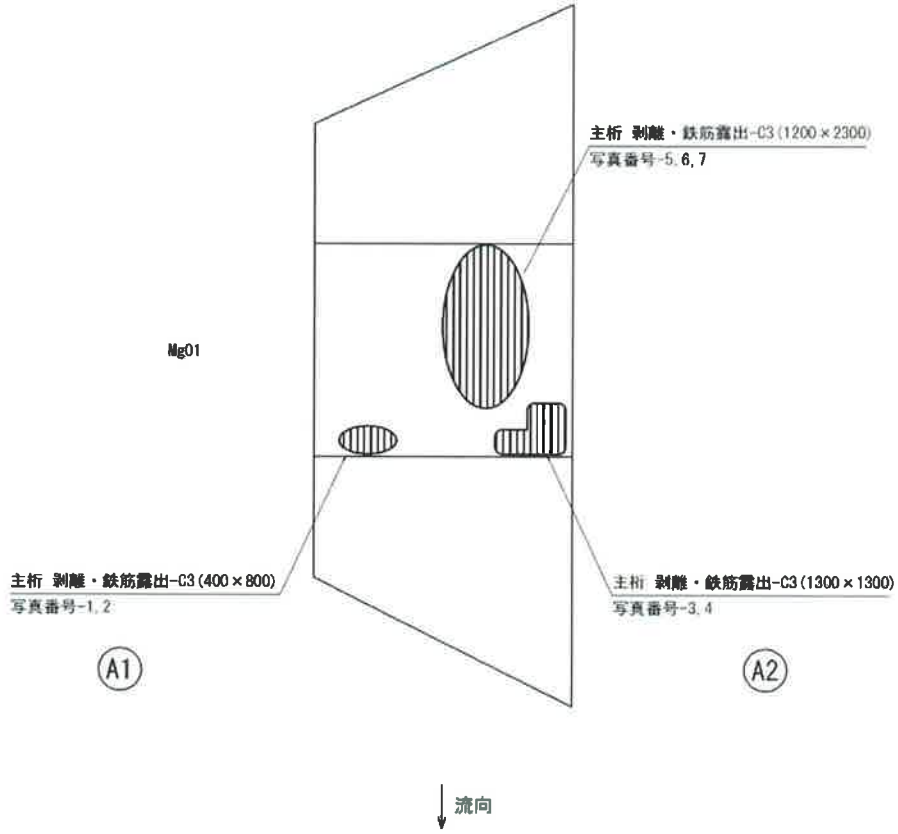

損傷の凡例

損傷の種類	表示	損傷の種類	表示
ひびわれ		漏水	
剥離		変形・欠損	
鉄筋露出		豆板	
遊離石灰		すり減り・骨材露出	
うき		その他	

橋梁番号(分割番号)	236 -0	フリガナ 橋梁名	ニノサンジュウロクゴウキョウ 2-36号橋	上下線	分離なし	径間番号	1
				歩・車	車道橋		

小規模橋梁点検調書(6.損傷写真)

市町村	湯沢町	点検日	2018/8/17

損傷写真

写真番号	1	撮影年月日	2018/8/17
写真説明	主桁	写真ファイル名	RIMG0029.JPG
損傷程度		損傷の種類	

メモ

Mg01
中央部
主桁に鉄筋露出が見られる。
400×800
鉄筋露出-C3

前回点検(H21)には確認されていない新規損傷。

写真番号	2	撮影年月日	2018/8/17
写真説明	主桁	写真ファイル名	RIMG0043.JPG
損傷程度		損傷の種類	

メモ

写真番号1の応急補修対策(防錆スプレー塗布)後の写真

写真番号	3	撮影年月日	2018/8/17
写真説明	主桁	写真ファイル名	RIMG0030.JPG
損傷程度		損傷の種類	

メモ

Mg01
中央部
主桁に鉄筋露出が見られる。
1300×1300
鉄筋露出-C3

前回点検(H21)には確認されていない新規損傷。

写真番号	4	撮影年月日	2018/8/17
写真説明	主桁	写真ファイル名	RIMG0042.JPG
損傷程度		損傷の種類	

メモ

写真番号3の応急補修対策(防錆スプレー塗布)後の写真

橋梁番号（分割番号）	236 -0	フリガナ 橋梁名	ニノサンジュウロクゴウキョウ 2-36号橋	上下線	分離なし	径間番号	1
				歩・車	車道橋		

小規模橋梁点検調書（6.損傷写真）

市町村	湯沢町	点検日	2018/8/17

損傷写真

写真番号	5	撮影年月日	2018/8/17
写真説明	主桁	写真ファイル名	RIMG0031.JPG
損傷程度		損傷の種類	

メモ

Mg01
中央部
主桁に鉄筋露出が見られる。
1200×2300
鉄筋露出-C3

前回点検(H21)には確認されていない新規損傷。

写真番号	6	撮影年月日	2018/8/17
写真説明	主桁	写真ファイル名	RIMG0037.JPG
損傷程度		損傷の種類	

メモ

Mg01(接写)
中央部
主桁に鉄筋露出が見られる。
1200×2300
鉄筋露出-C3

写真番号	7	撮影年月日	2018/8/17
写真説明	主桁	写真ファイル名	RIMG0040.JPG
損傷程度		損傷の種類	

メモ

写真番号5の応急補修対策(防錆スプレー塗布)後の写真

写真番号	8	撮影年月日	2018/8/17
写真説明	橋台	写真ファイル名	RIMG0019.JPG
損傷程度		損傷の種類	

メモ

A1橋台(全景)
A1橋台は水路があるため、点検可能な範囲を点検範囲としている。

橋梁番号(分割番号)	236 -0	フリガナ 橋梁名	ニノサンジュウロクゴウキョウ 2-36号橋	上下線 歩・車	分離なし 車道橋	径間番号	1

小規模橋梁点検調書(6.損傷写真)

市町村	湯沢町	点検日	2018/8/17

損傷写真

写真番号	9	撮影年月日	2018/8/17
写真説明	橋台	写真ファイル名	RIMG0020.JPG
損傷程度		損傷の種類	

メモ

A1橋台
橋台に伸縮装置からの漏水が見られる。
漏水(判定なし)

支承に機能障害(目地材の変形)が見られる。
ゴム支承の機能障害-B2

前回点検(H21)から進行は見られない。

写真番号	10	撮影年月日	2018/8/17
写真説明	橋台	写真ファイル名	RIMG0021.JPG
損傷程度		損傷の種類	

メモ

A2橋台(全景)
A1橋台は水路があるため、点検可能な範囲を点検範囲としている。

写真番号	11	撮影年月日	2018/8/17
写真説明	橋台	写真ファイル名	RIMG0022.JPG
損傷程度		損傷の種類	

メモ

A2橋台
橋台に遊離石灰が見られる。
2400×200
遊離石灰(判定なし)

前回点検(H21)から進行は見られない。

写真番号	12	撮影年月日	2018/8/17
写真説明	橋台	写真ファイル名	RIMG0023.JPG
損傷程度		損傷の種類	

メモ

A2橋台
橋台に伸縮装置からの漏水が見られる。
漏水(判定なし)

支承に機能障害(目地材の変形)が見られる。
ゴム支承の機能障害-B2

前回点検(H21)から進行は見られない。